NÁVOD K OBSLUZE

Janome Model 415

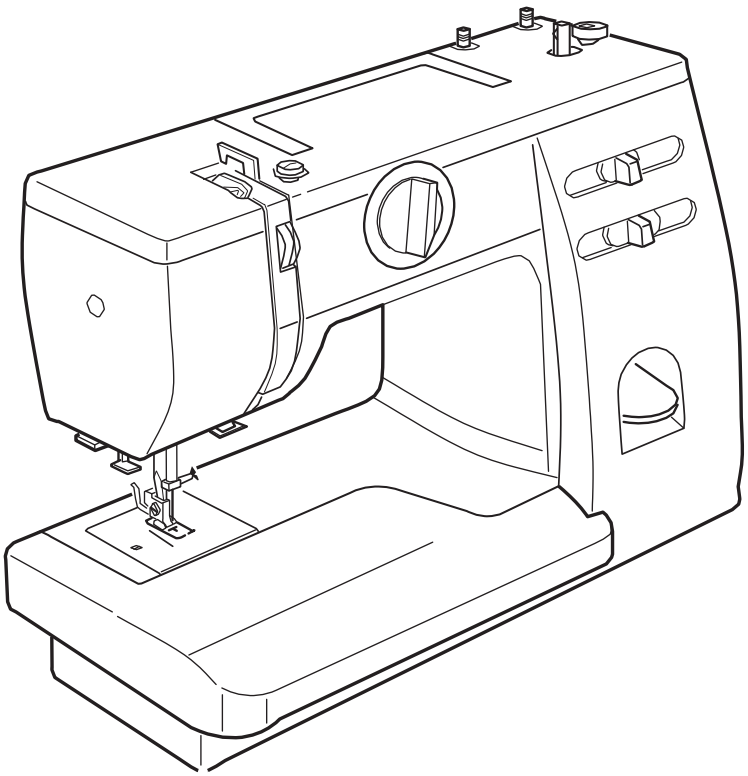

BEZPEČNOSTNÍ INSTRUKCE

Váš stroj je konstruován pro šití v domácnosti/ Před užitím stroje si pozorně pročtěte tento návod k použití.

NEBEZPEČÍ — Jak snížit nebezpečí elektrického šoku.

1) Stroj by neměl být zapnutý, když se s ním nepracuje/ Vždy stroj vypněte okamžitě po ukončení práce nebo před jeho čištěním/
2) Nesahejte na stroj, spadne-li Vám do vody nebo vylije-li se Vám voda na stroj/ Okamžitě vytáhněte kabel ze zásuvky/
3) Neumisuujte stroj v místech, kde je nebezpečí, že by mohl spadnout do vody/ Dávejte pozor, aby se do stroje nedostala voda nebo jiná tekutina/

POZOR — jak snížit nebezpečí přepálení, shoření, elektrického šoku nebo poranění osob.

1) Nedovolte, aby stroj byl používán jako hračka/ Buete velmi opatrní, k dyž je stroj v provozu poblíž dětí/
2) Používejte stroj jen pro ten účel, který je popsán v návodu a používejte jen ta přídavná zařízení a aparáty, které jsou doporučené v tomto návodě/
3) Nikdy nepoužívejte stroj, jsou-li elektrický kabel nebo koncovka poškozeny, nebo nepracují-li tak jak by měly, spadnou-li do vody nebo byly vodou jinak poškozeny/
   V těchto případech doneste stroj svému autorizovanému prodejci nebo mechanikovi, aby stroj přezkoušel a opravil.
4) Nikdy nepoužívejte stroj s ucpanými ventilačními otvory/ Snažte se udržovat tyto otvory a pedál čisté, bez nánosů prachu, zbytků nití a látek/
5) Nevsouvejte nic do ventilačních otvorů/
6) Nepoužívejte stroj ve venkovních prostorách/
7) Nepoužívejte stroj v prostředí, kde se rozstřikují aerosoly.
8) Před vypnutím stroje otočte všemi kontrolkami na pozici vypnutí “0”/
9) Nevypínejte stroj taháním za kabel, ale vytáhněte zástrčku ze zásuvky/
10) Nevkládejte prsty k pohyblivým částem stroje/ Buete opatrní zvláště poblíž šicí jehly/
11) Vždy používejte správnou a nepoškozenou stehovou desku/ Používejte správnou jehlu/
12) Nepoužívejte ohnuté jehly/
13) Netahejte nebo netlačte materiál při šití/
14) Při jakékoli práci jako např/ navlékání, výměna jehly, výměna spodní cívky nebo přítlačné patky atd/ vypněte stroj do pozice “0”/
15) Vždy při výměně krytů, mazání opravách a seřizování m ějte stroj odpojený z elektrického vedení/

DODRŽUJTE TYTO POKYNY

Důležité:

Uchovávejte a používejte stroj v bezpečné vzdálenosti od zdrojů statické elektřiny, od zdrojů tepla, vlhka a přímého slunečního záření/

OBSAH

Části stroje
Názvy dílů 3
Příprava na šití
Šití s volným ramenem 4
Připojení stroje k elektrickému proudu 5
Nožní pedál 5
Nasazení a vyjmutí přítlačné patky 6
Výměna jehly 7
Tabulka kombinace nití a jehel 7
Nastavení kolíku na nit 8
Vyjmutí a vložení cívkového pouzdra 8
Navíjení spodní nitě na cívku 9
Navlékání cívkového pouzdra 9
Navlékání stroje 10
Navlékač nitě do jehly 11
Vytažení spodní nitě 11
Nastavení napětí horní nitě 12
Volba programů 13
Zpětný chod 14
Spouštění zoubků podavače 14
Základy šití
Rovnosteh 15
Změna směru šití 15
Vodící rysky 16
Variabilní poloha jehly 16
Klikatý steh 17
Užitkové stehy
Obnitkování 17
Trikotový steh 18
Overlockový steh 18
Trojitý steh 19
Přišívání knoflíků 20
Šití knoflíkové dírky 21
Přišívání zipu 22
Lemování slepým stehem 23
Rolování 24
Dekorativní stehy
Mušlování 25
Pružné stehy 25
Žabičkování 26
Spojovací steh 26
Aplikace 27
Spojování 27
Údržba stroje
Vyjmutí a nasazení chapačové dráhy 28
Čištění podavače 28
Mazání stroje 29
Osvětlení 29
Závady a jejich odstranění 30

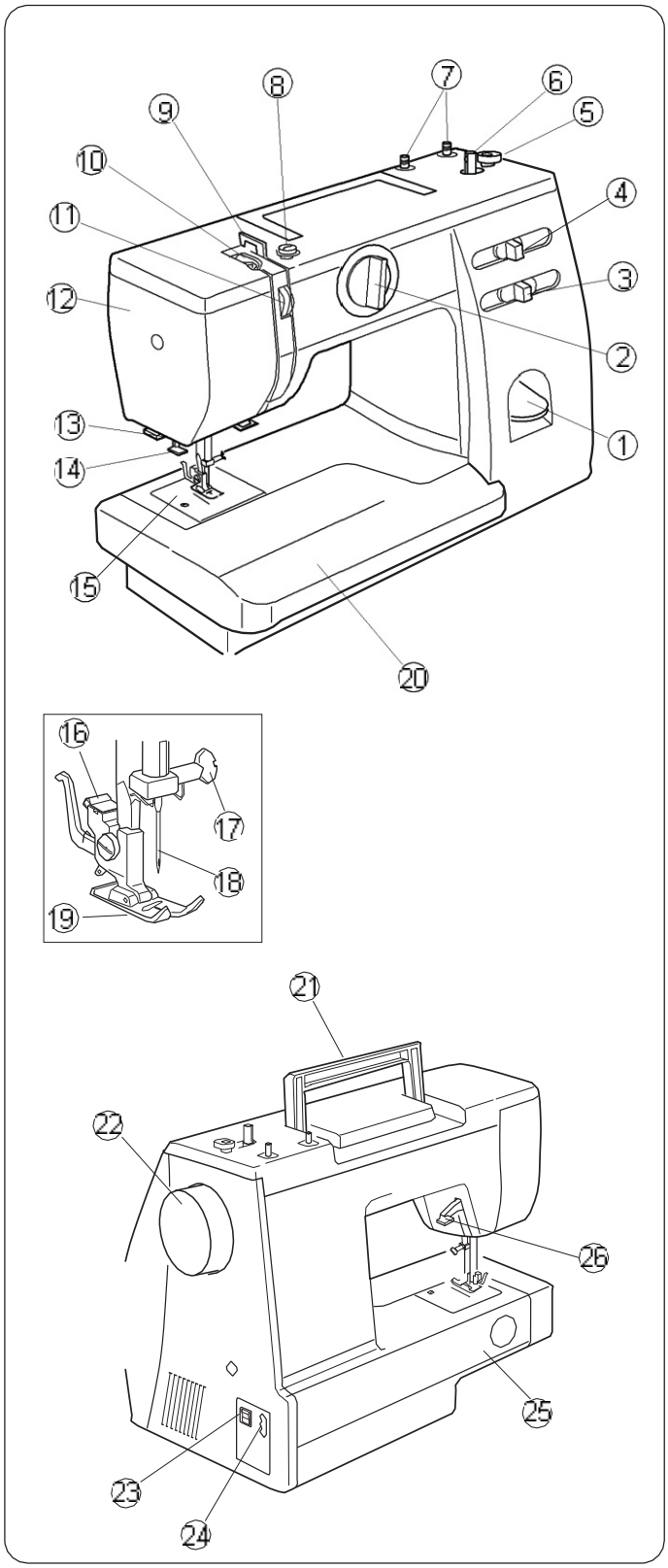

Části stroje

Názvy dílů

1) Zpětný chod
2) Volba programů
3) Regulace šířky stehu
4) Regulace délky stehu
5) Stopka navíječe nitě
6) Navíječ spodní nitě
7) Držáky nití
8) Vodič navíjení cívky
9) Vodič nitě
10) Nitní táhlík
11) Regulace napětí horní nitě
12) Boční kryt
13) Ořez nitě
14) Navlékač jehly
15) Stehová deska
16) Držák přítlačné patky
17) Šroub držáku jehly
18) Jehla
19) Přítlačná patka
20) Oddělitelná část
21) Držadlo
22) Ruční kolo
23) Vypínač
24) Zástrčka
25) Volné rameno
26) Zdvih přítlačné patky

Příprava k šití

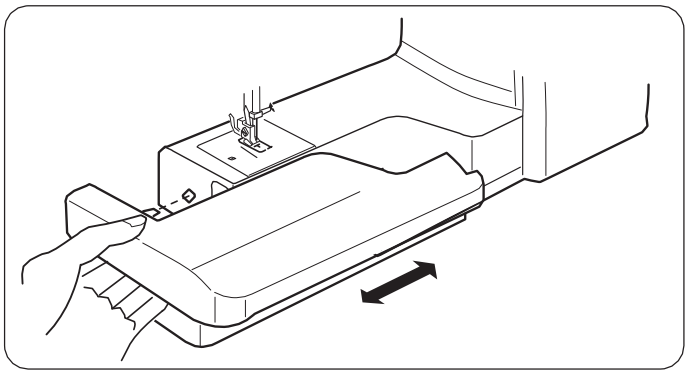

Oddělitelná část

Oddělitelná část poskytuje větší šicí plochu a snadno se sundává z volného ramena/

Vysunutí oddělitelné části:

Vysuňte oddělitelnou část podle nákresu/

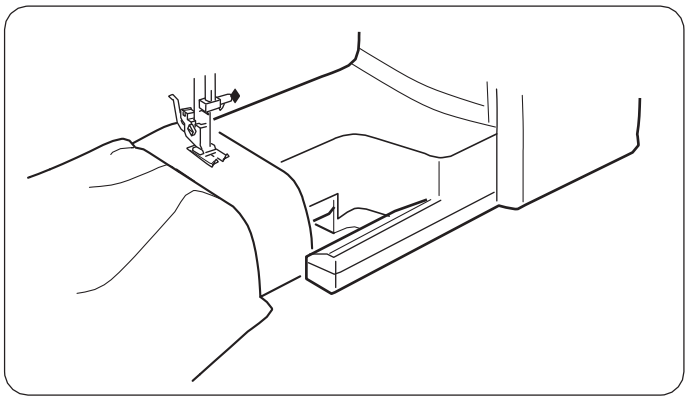

Nasazení oddělitelné části:

Zatlačte oddělitelnou část tak, aby výčnělek zapadl do otvoru na stroji.

Šití s volným ramenem:

šití rukávů, nártních pásů, nohavic nebo ostatních trubkovitých částí látky
látání ponožek nebo záplatování kolen, loktů, dětského oblečení

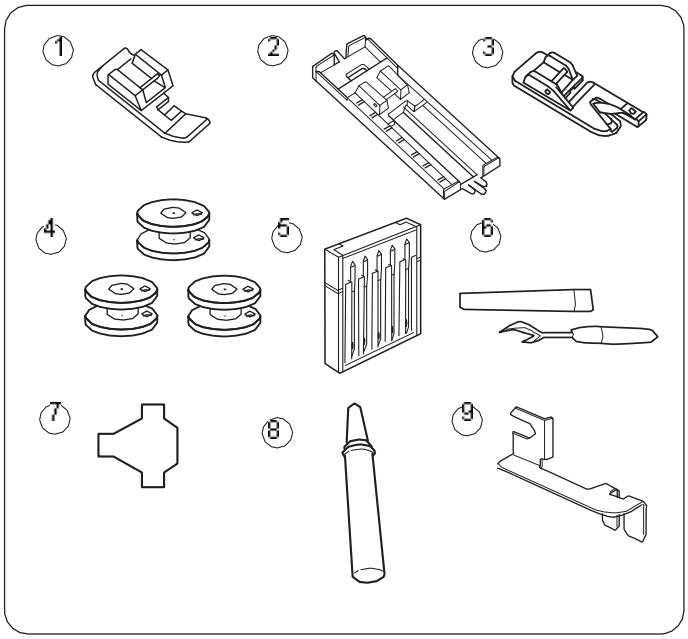

Standardní příslušenství

1) Zipová patka
2) Patka pro knoflíkovou dírku
3) Obrubovací patka
4) Cívky
5) Jehly
6) Páráček
7) Šroubovák
8) Olej
9) Zakladač pro slepý steh

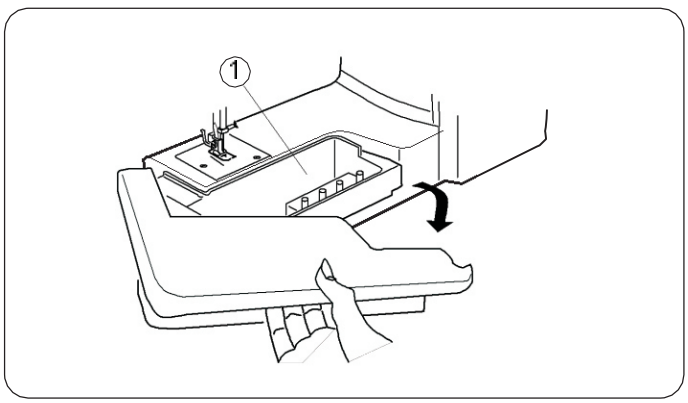

Oddělitelná část pro uložení příslušenství

Šicí příslušenství je uloženo v oddělitelné části/

1) Úložný prostor

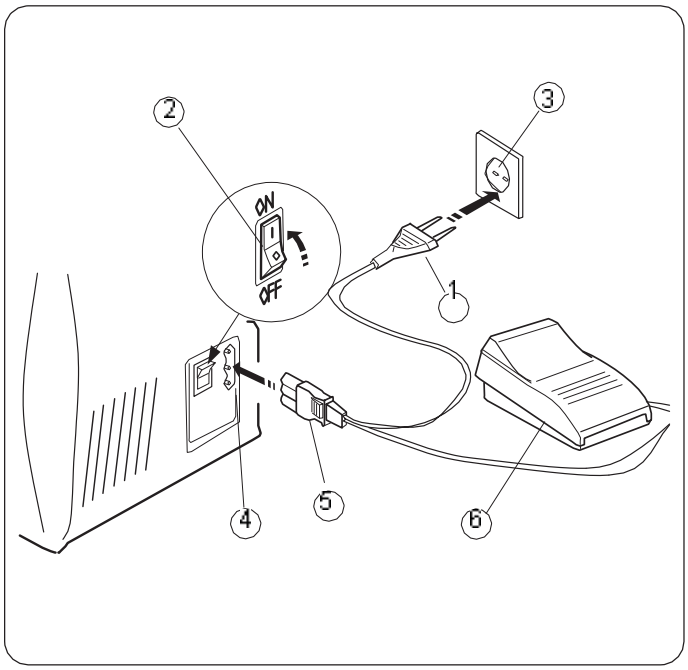

Připojení stroje k elektrickému proudu

Předtím, než zapojíte stroj k elektrickému proudu se ujistěte, že napětí v síti vyhovuje Vašemu stroji/

1) Přepněte vypínač do pozice “OFF”/
2) Zasuňte koncovku kabelu do stroje.
3) Zasuňte druhou koncovku do sítě/
4) Poté stroj zapněte do pozice “ON”/

1) Hlavní vypínač	5) Kabel
2) Zástrčka pedálu	4) Zástrčka napájení
3) Zástrčka stroje	6) Pedál

Instrukce pro obsluhu stroje:

Symbol “O” na hlavním vypínači indikuje pozici OFF/ Pro přístroje s polarizovanou zástrčkou (jeden kolík širší než druhý).

Ke snížení rizika elektrického šoku, tato zástrčka je určená pro zasunutí do polarizované zásuvky pouze jedním způsobem/

Pokud se nezasune úplně do zásuvky, obraute zástrčku/

Pokud se znovu nezasune úplně, obraute se na elektrikáře, aby nainstaloval potřebnou zásuvku/

V žádném případě neupravujte zástrčku/

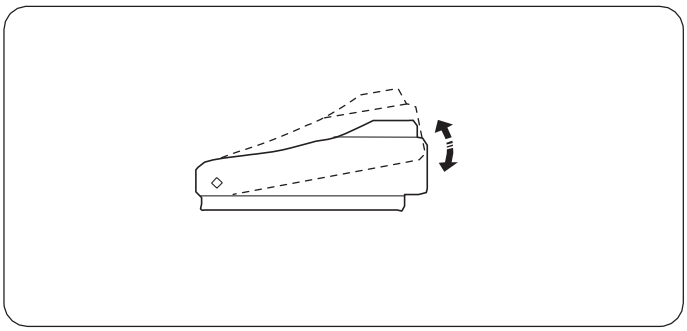

Nožní pedál

Rychlost šití můžete regulovat nožním pedálem/ Čím více pedál sešlápnete, tím rychleji budete šít/

Upozornění:
Nepokládejte nic na pedál, aby stroj nezačal sám neočekávaně šít/

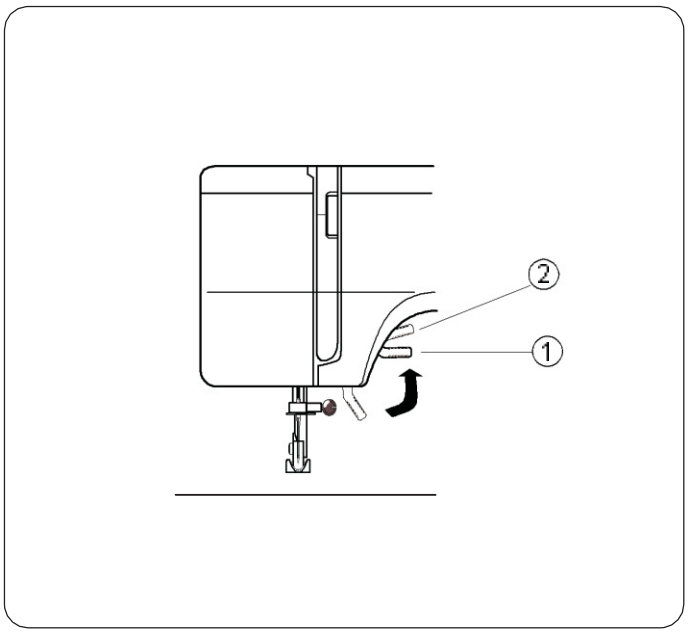

Zdvih přítlačné patky

Pákou zdvihu přítlačné patky můžete spustit nebo zdvihnout přítlačnou patkou/
Přítlačnou patku lze zdvihnout ještě asi o 0,6 cm výše, než je její konečný pevný bod, pro snadnější umístění látky pod patku/

1) Normální konečná poloha
2) Vyšší poloha

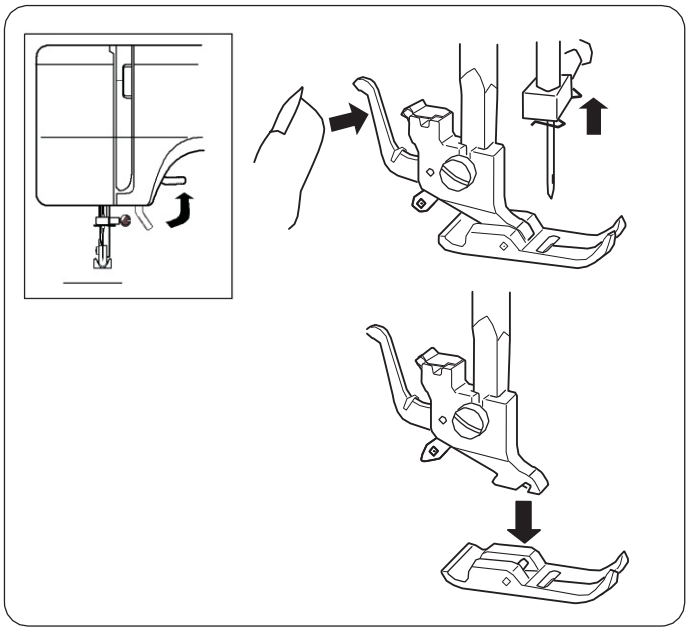

Nasazení a vyjmutí přítlačné patky

Vyjmutí

Otočte ručním kolem a zvedněte jehlu do nejvyšší polohy.
Zvedněte přítlačnou patku/

Zatlačte na páčku v zadní části držáku patky/
Přítlačná patka se uvolní a vypadne z držáku/

Nasazení

Umístěte patku tak, aby spojovací kolík na patce byl přesně pod zářezem v držáku patky/
Spusute držák patky/ Tím připevníte patku/

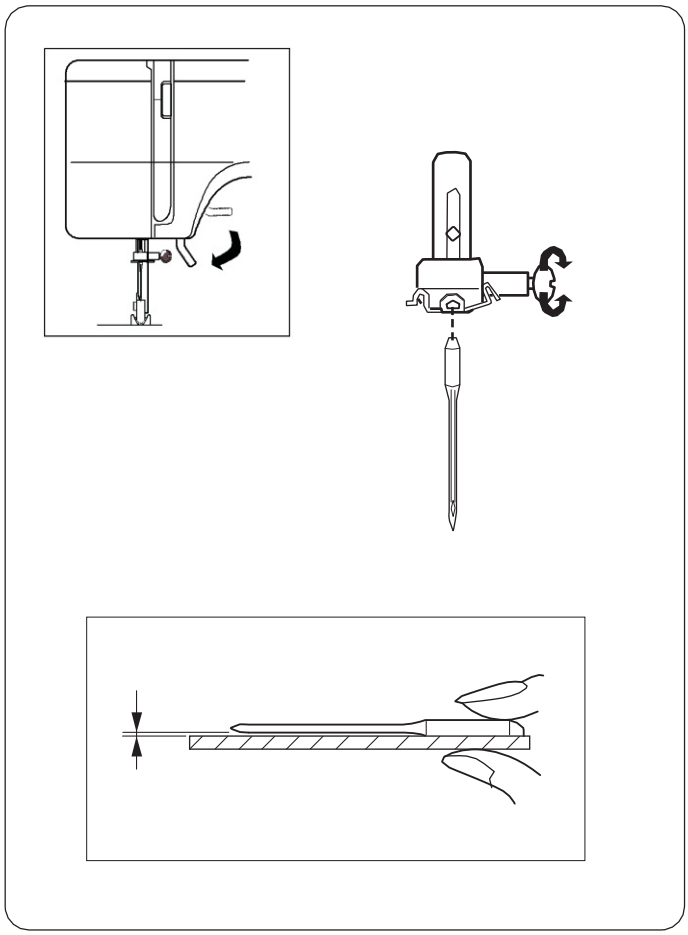

Výměna jehly

Otočením ručního kola k sobě zvedněte jehlu a spusute přítlačnou patku/
Povolte šroub svorky jehly otočením proti směru hodinových ručiček/
Vyjměte jehlu z držáku/
Vložte do držáku novou jehlu s ploškou dozadu/
Když vkládáte jehlu do držáku, zatlačte ji co nejvíce nahoru a pevně utáhněte šroubovákem šroub jehelní svorky/

Pravidelně kontrolujte jehly, zda nejsou jehly ohnuté nebo tupé/ V pleteninách a jemných hedvábných látkách se často vyskytují uzlíky, které jehly ničí/

Kontrola jehly

Pro kontrolu rovnosti jehly, položte jehlu ploškou dolů na něco plochého (jehelní deska, sklo atd.)
Mezera mezi jehlou a podložkou by měla být všude stejná/
Nikdy nepoužívejte tupou jehlu/

Tabulka kombinace nití a jehel

	Látka	Nitě	Velikost jehly
Lehké	Krep Lawn, organdin, žoržet Trikotáž	Jemné hedvábí, bavlna, syntetika, polyester opředený bavlnou	9 nebo 11
Středně těžké	Plátno, bavlna, pik Serž, dvojlícný úplet	50 hedvábí 50 nebo 80 hedvábí	11 nebo 14
Těžké	Džínovina, tvid, garbandin Kabátovina, závěsová a potahová látka	50 hedvábí 40 – 50 hedvábí 40 – 50 syntetický polyester opředený bavlnou	14 nebo 16

Všeobecně platí pravidlo, že se tenké látky šijí slabými jehlami a silné látky silnými jehlami/ Vždy si před šitím vyzkoušejte na kousku látky, zda jste vybrali vhodnou nit a jehlu
Spodní a vrchní nit musí být vždy stejná/
Na šití elastických, tenkých a syntetických materiálů používejte modře označenou jehlu, která zabraňuje přeskakování stehů/
Velmi slabé materiály šijte raději přes tenký papír, tím zabráníte případnému prosekávání/

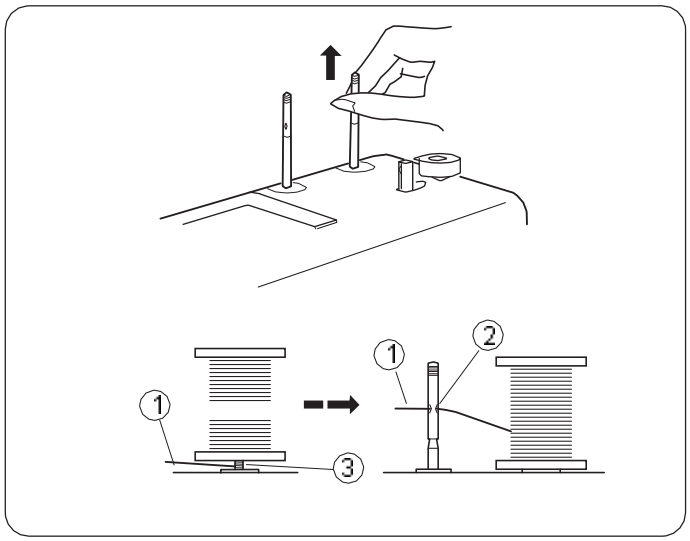

Nastavení kolíku na nit

Kolíky na nit se používají pro správné držení nitě při podávání nitě stroji/

Pro použití je vytáhněte/ Pro skladování je opět zatlačte dolů/

1) Horní nit
2) Dírka
3) Zamotání

Poznámka:

Při použití nitě, která má tendenci se zamotat kolem kolíku na nit, provlečte nit dírkou na druhém kolíku, viz obr/

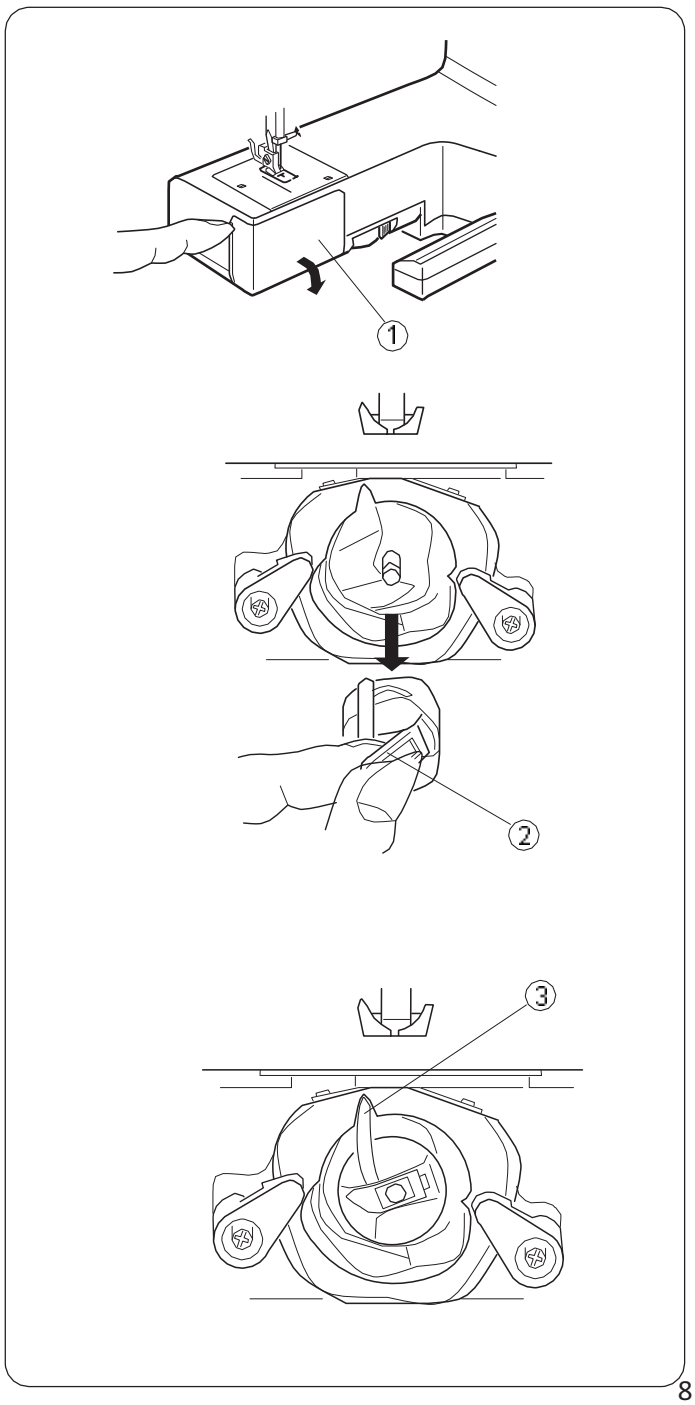

Vyjmutí a vložení cívkového pouzdra

Otevřete kryt chapače.

1) Kryt chapače

Zvedněte jehlu otáčením ručního kola směrem k sobě/ Uchopte pouzdro za západku a vyjměte/

2) Západka

Při vkládání pouzdra umístěte růžek do zářezu v chapačové dráze/

3) Růžek

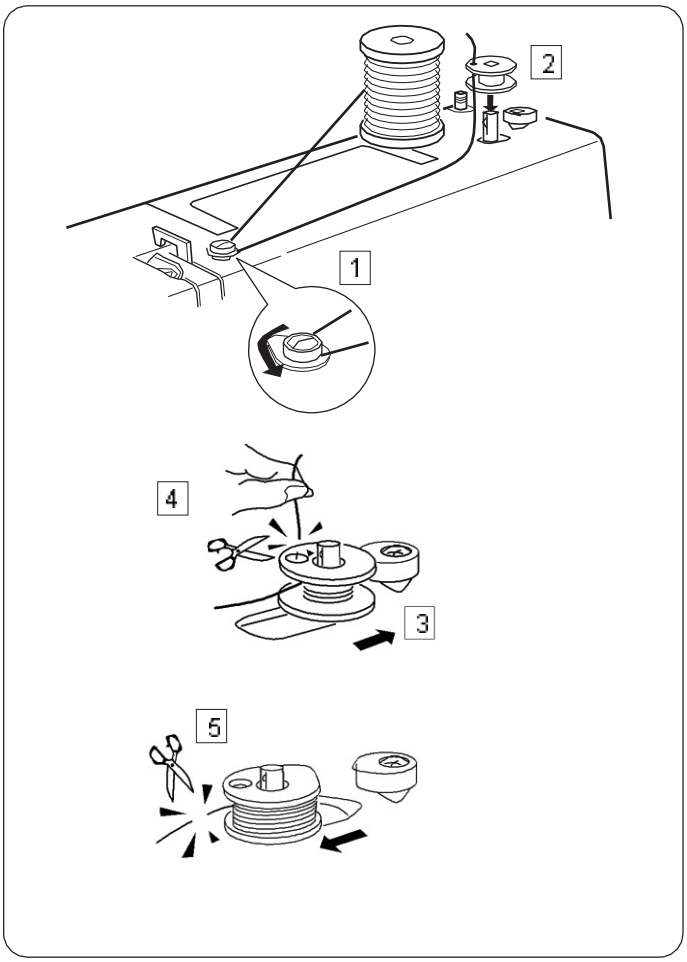

Navíjení spodní nitě na cívku

1) Vytáhněte nit ze špulky a voete ji kolem vodiče navíjení cívky.

2) Protáhněte nit otvorem v cívce zevnitř ven. Nasaete cívku do navíječe.

3) Zatlačte navíječ doprava/

4) Držte volný konec nitě a sešlápněte pedál/
Zastavte stroj po několika navinutích a odstřihněte konec nitě co nejblíže u cívky/

5) Opět sešlápněte pedál/
Když je cívka plně navinutá, zastavte stroj.
Vraute navíječ do jeho původní polohy zatlačením doleva a odstřihněte nit/

Poznámka:
Když stroj zastaví, vraute navíječ do původní pozice.

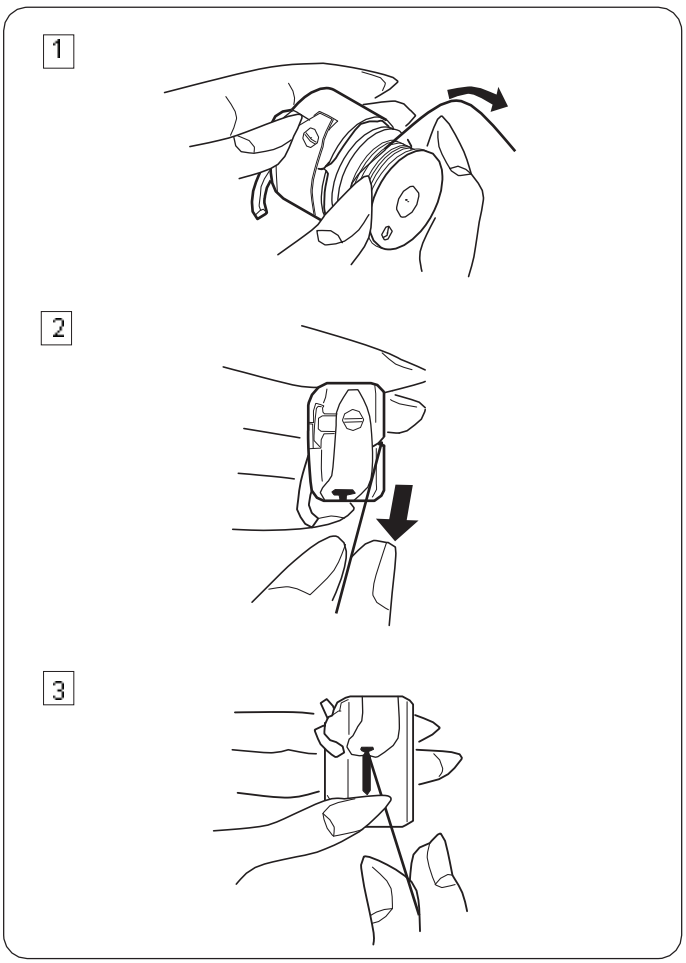

Navlékání cívkového pouzdra

1) Umístěte cívku do cívkového pouzdra/
Ujistěte se, že se cívka odvíjí ve směru šipky/

2) Zatáhněte za nit do otvoru na cívkovém pouzdře/

3) Zatáhněte nit pod napínací pérko a do očka/

Zanechejte asi 10 cm dlouhý konec nitě/

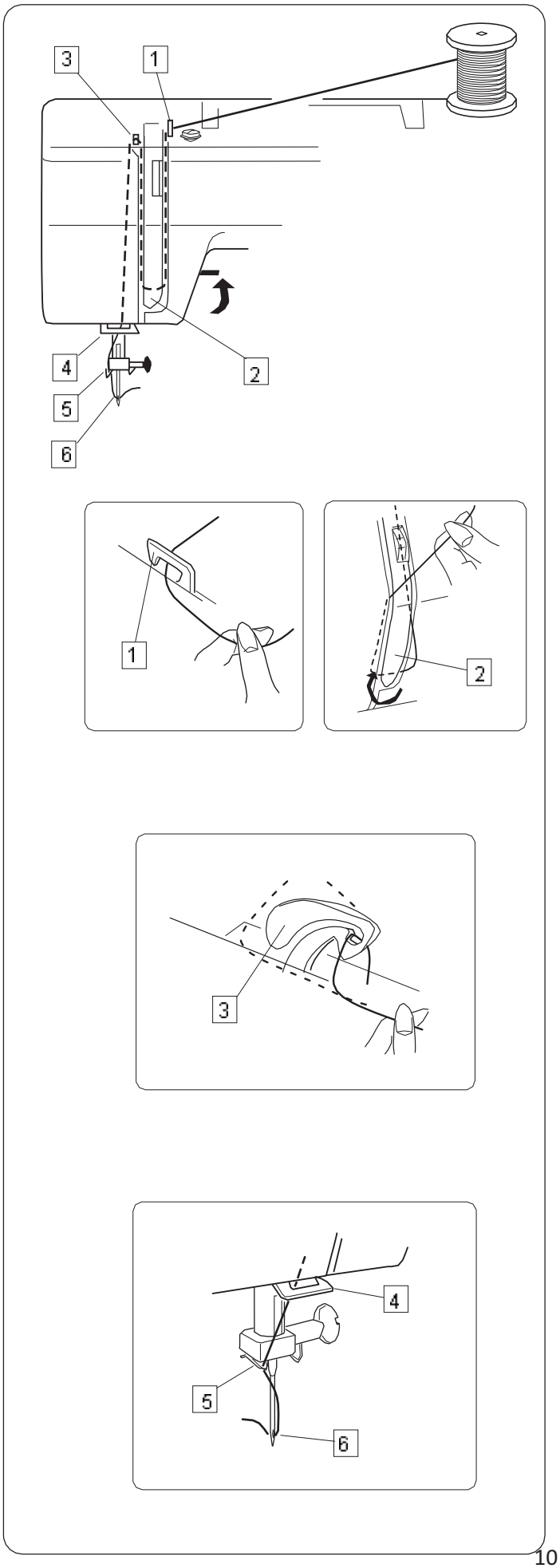

Navlékání stroje

Otočením ručního kola směrem k sobě nastavte nitní táhlík do nejvyšší polohy/

Zvedněte přítlačnou patku/

Umístěte nit na kolík tak, aby se nit odvíjela zezadu.

1) Oběma rukama veete nit vodiči/

2) Přidržte si nit u špulky a veete nit směrem dolů a kolem držáku kontrolní pružiny/

3) Pevně veete nit nahoru přes nitní táhlík směrem zprava do leva/

4) Veete nit dolů ke spodnímu vodiči/

5) Dále přes vodič jehelní tyče/

6) Provlékněte nit očkem jehly zepředu dozadu.

Poznámka: Pro lepší navlečení bude možná nutné zastřihnout konec nitě ostrými nůžkami/

Navlékač nitě do jehly

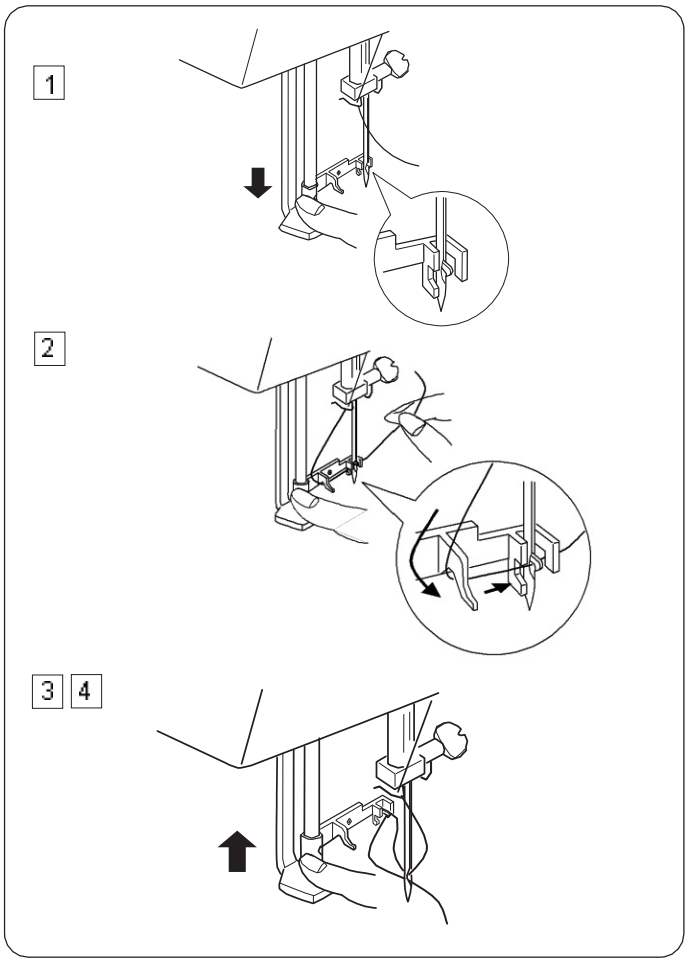

1) Zvedněte jehlu do nejvyšší polohy/ Stáhněte navlékač úplně dolů.

2) Otočte navlékačem ve směru šipky a potom protáhněte háček na navlékači očkem jehly/ Veete nit kolem vodiče a pod háček/

3) Otočte navlékačem ve směru šipky na obrázku, tak abyste provlékli smyčku nitě jehlou.

4) Provlékněte nit očkem jehly/

Poznámka:
Navlékač lze použít pro velikost jehly #11 do #16 nebo modře označená jehla Janome/ Síla nitě by měla být 50 až 100/

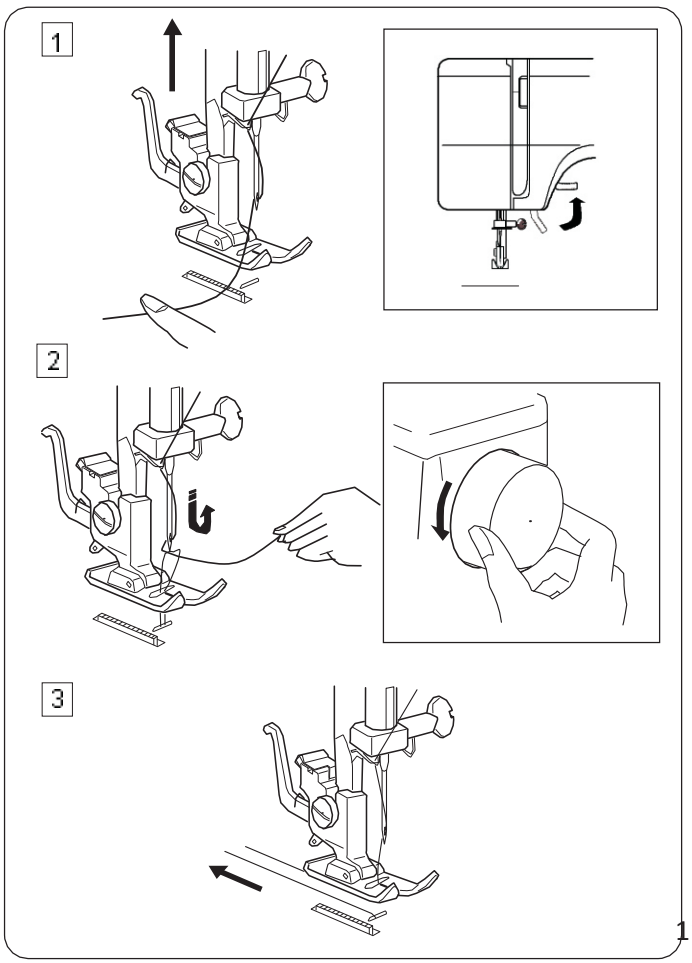

Vytažení spodní nitě

1) Zvedněte přítlačnou patku a lehce přidržte jehelní nit ve své levé ruce/

2) Otáčejte ručním kolem pomalu k sobě až do té doby, než projde jehla dolů/ Pokračujte v otáčení ručního kola až se nitní táhlík dostane do své nejvyšší pozice/ Lehkým vytažením jehelní niti utvoříte smyčku na spodní niti a vytáhnete ji ven/

3) Vytáhněte dozadu obě nitě asi o 15 cm a zasuňte je pod patku/

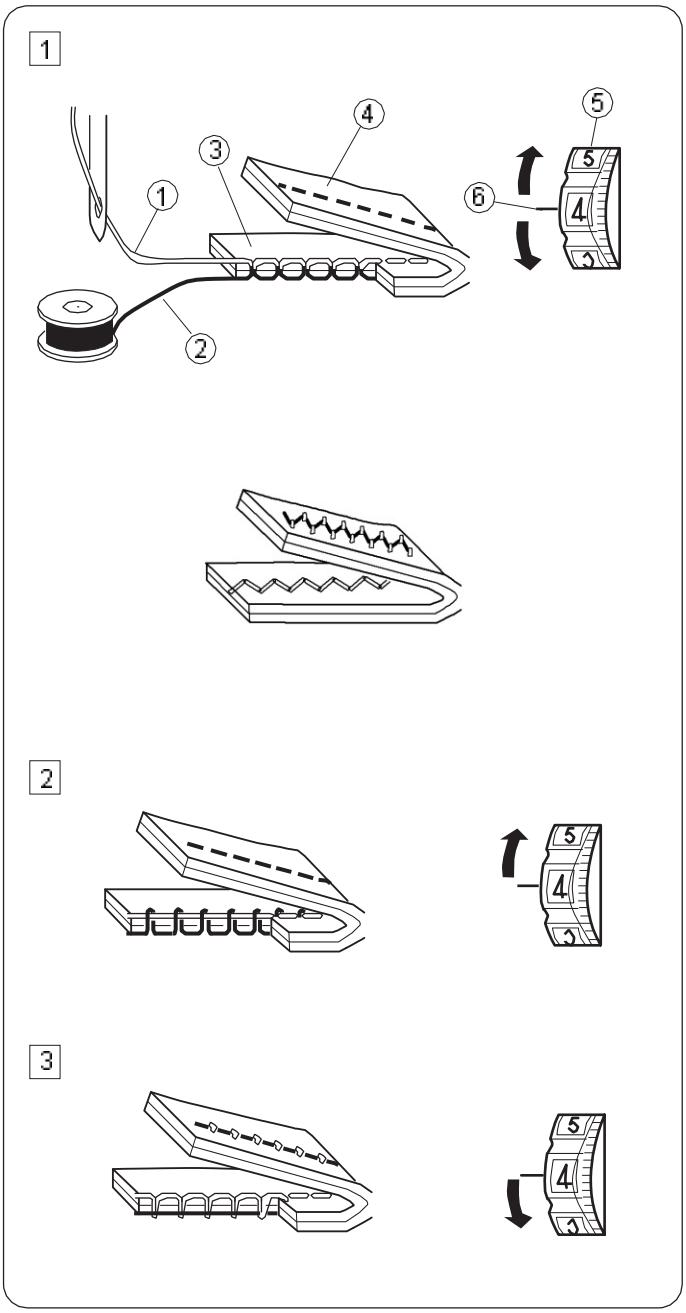

Nastavení napětí horní nitě

1) Volba správného napětí

Napětí je závislé na:
tvrdosti a síle látky, množství vrstev šité látky a typu stehu.

Horní a spodní nit by se při rovnostehu musí vázat uprostřed dvou vrstev látky/

Na lícové ani na rubové straně by neměly být žádné mezery a šev by měl být hladký/ Při nastavování napětí horní niti- čím větší číslo zvolíte, tím více bude horní nit utažená.

1) Jehelní (horní) nit
2) Cívková (spodní) nit
3) Lícová strana látky
4) Rubová strana látky
5) Regulátor napětí nitě
6) Nastavovací značka

2) Napětí je příliš utažené

Spodní nit je vidět na lícové straně látky/
Povolte horní napětí otočením regulátoru směrem k nižšímu číslu/

3) Napětí je příliš povolené

Horní nit je vidět na rubové straně látky/
Utáhněte horní nit otočením regulátoru směrem k vyššímu číslu/

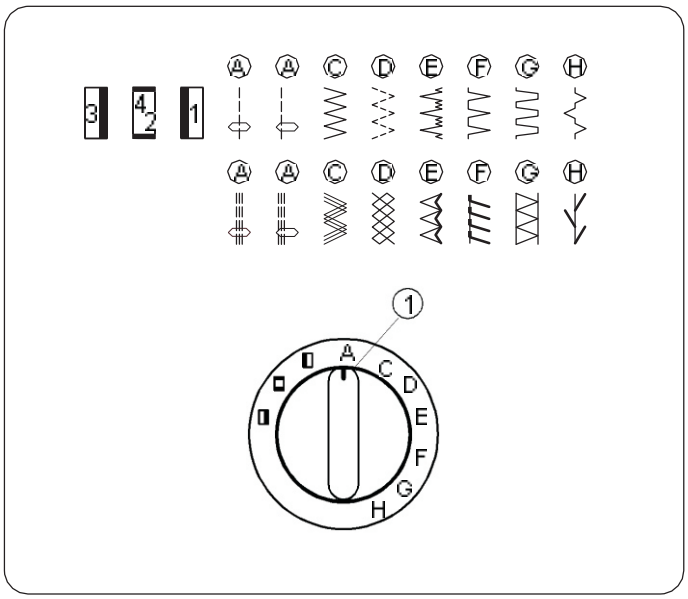

Volba programů

Zvedněte jehlu nad látku a vyberte si vhodný steh na voliči otáčením kolečka voliče.

1) Volič stehu

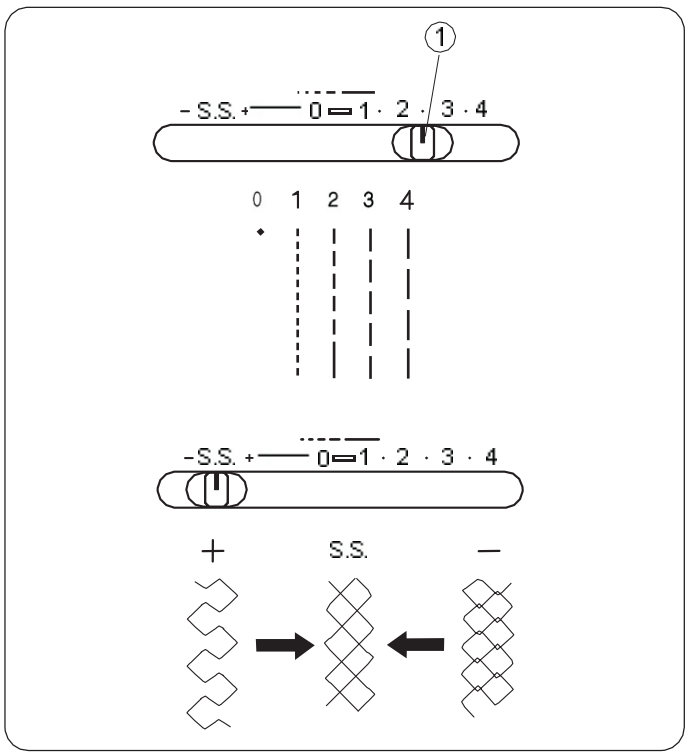

Délka stehu

Pokud nastavujete šíři a délku stehu musí být jehla vždy zvednutá nad látkou/
Čím je vyšší číslo, čím je steh delší/

1) Volič délky stehu

Pro šití knoflíkové dírky nastavte na "▭"

Pro klikatý steh nastavte na 0,5 – 4.

Pro šití strečových stehů nastavte na "S/S"/

Je-li strečový steh nerovný, posuňte volič na "-" pro stažení nebo na "+" pro roztažení vzoru.

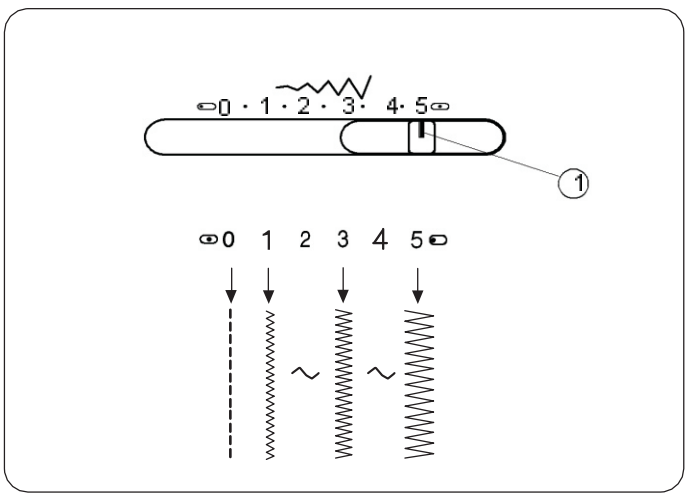

Šířka stehu

Čím je vyšší číslo, tím je steh širší/

1) Volič šířky stehu

Je-li šířka stehu příliš úzká, pravá strana stehu je odříznuta/ (příklad. steh E)

Šířka [5] 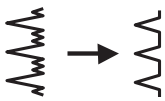 Šířka [3]

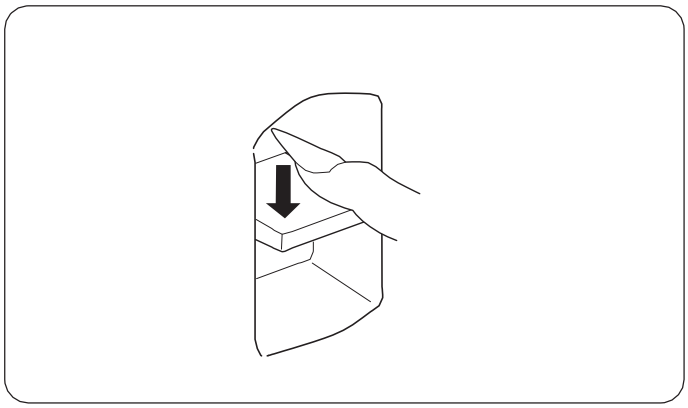

Zpětný chod

Tak dlouho, jak budete držet páku zpětného chodu, tak dlouho bude stroj šít dozadu/

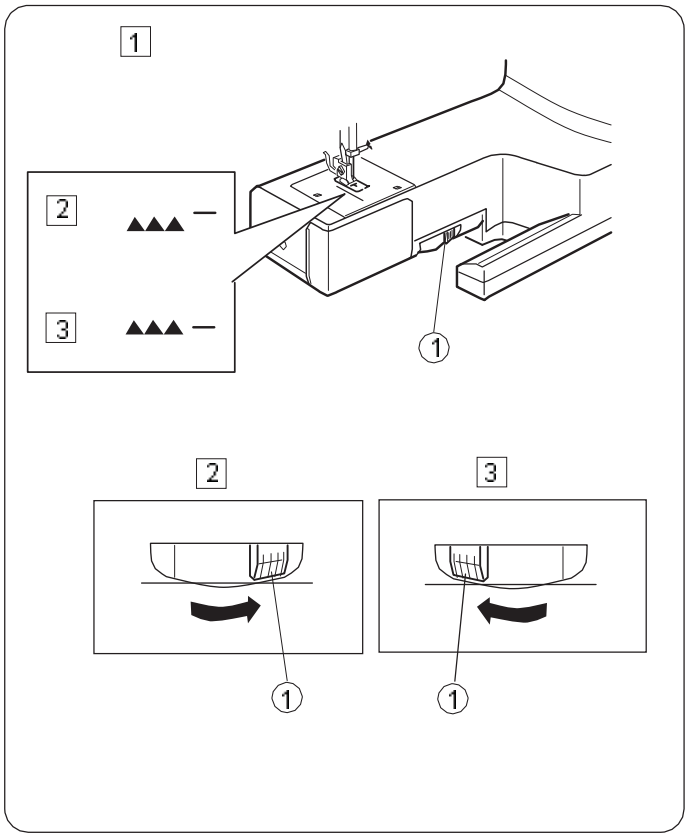

Spuštění zoubků podavače

1) Vyndejte přídavný stolek/
   Zvedněte páku/

2) Přepněte páčku doprava a zoubky se spustí/

   1) Páčka podavače

3) Přepněte páčku doleva a podržte ji, zoubky se po otočení ručního kola zvednou.

   Zoubky musí být zapnuty při běžném šití/

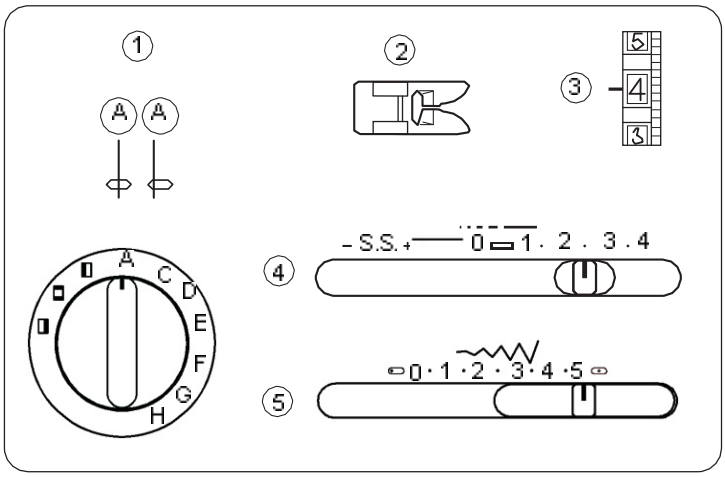

Základy šití

Rovnosteh

1)	Volič stehu.	A
2)	Přítlačná patka.	pro klikatý steh
3)	Napětí nitě.	2–6
4)	Délka stehu.	1.5–4
5)	Šířka stehu.	0 nebo 5

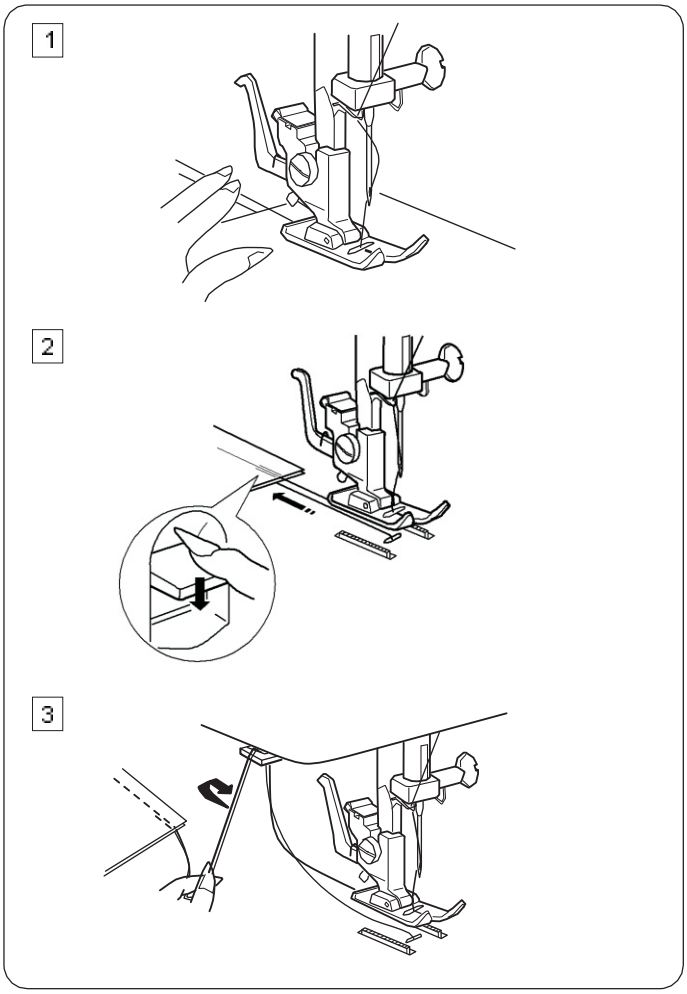

1) Zvedněte přítlačnou patku a položte látku na stehovou desku.
Spusute jehlu do látky/
Spusute patku a zatáhněte nitě dozadu pod patku/ Sešlápněte pedál/
Jemně veete látku podél vodiče a nechte ji přirozeně posouvat podavačem/

2) Pro zesílení konce švu, zmáčkněte páčku zpětného chodu a ušijte několik stehů/ Zvedněte patku, vyjměte látku a vytáhněte obě nitě směrem dozadu/

3) Vytáhněte nitě nahoru k ořezu nitě/ Nitě jsou odstřihnuty ve správné délce pro začátek dalšího šití/

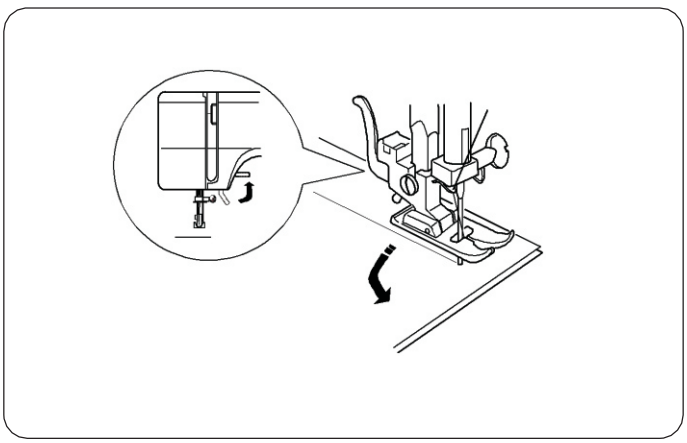

Změna směru šití

Zastavte stroj a otočte ručním kolem k sobě tak, aby se jehla zapíchla do látky/
Zvedněte přítlačnou patku/
Otočte látkou kolem jehly do žádaného směru šití/
Spusute patku a pokračujte v šití/

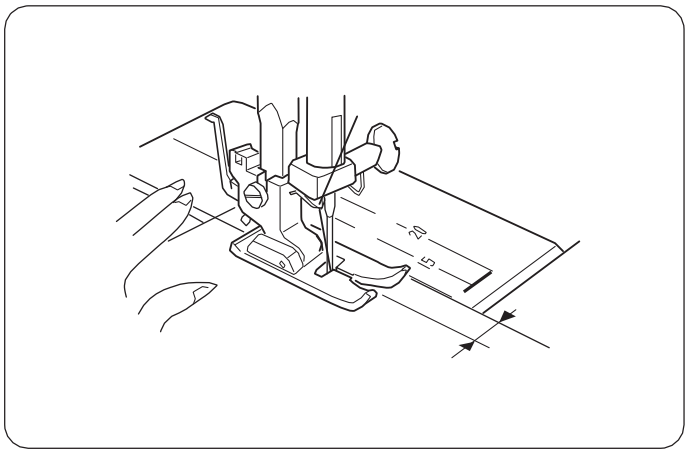

Vodící rysky

Čísla na stehové desce ukazují vzdálenost mezi střední polohou jehly a vodící linkou/
Čísla vpředu jsou rozměry v milimetrech/
Čísla vzadu jsou rozměry v palcích/

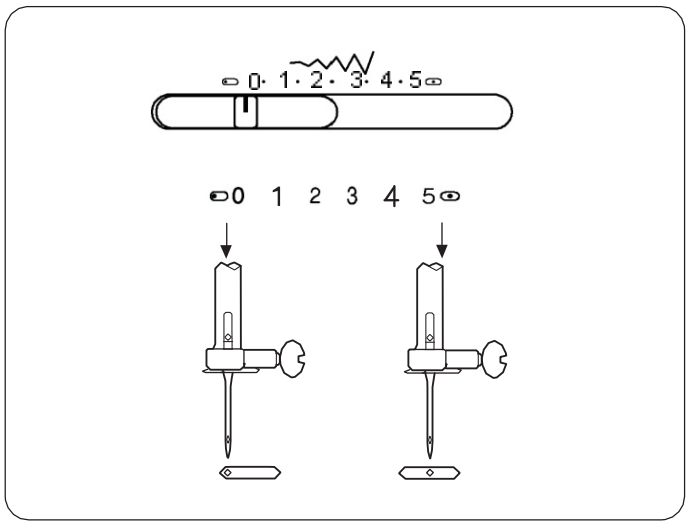

Variabilní poloha jehly

Pokud zvolíte rovný steh (steh !), můžete posunout jehlu mezi pozicí středovou a pozicí vlevo posunutím voliče šířky stehu/

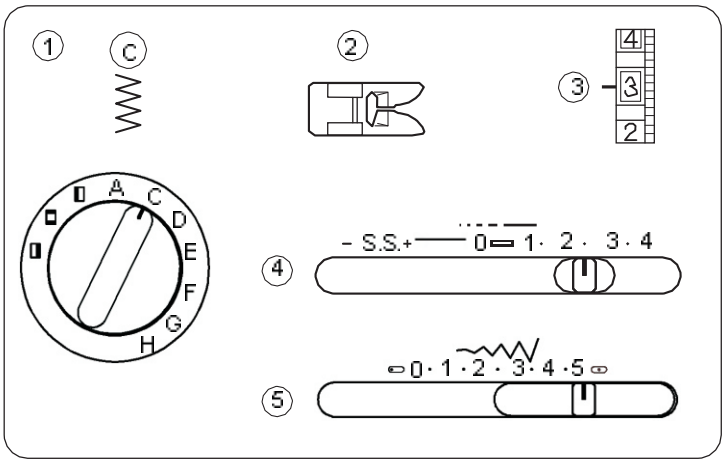

Klikatý steh

1) Volič stehu. C
2) Přítlačná patka. pro klikatý steh
3) Napětí nitě. 2–5
4) Délka stehu. 0.5–4
5) Šířka stehu. 5

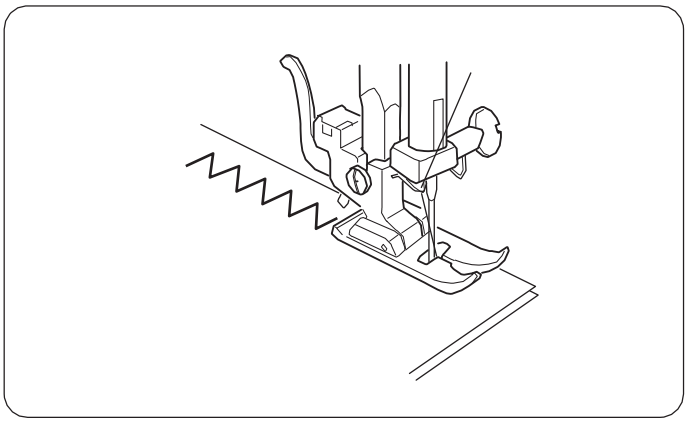

Jednoduchý klikatý steh se běžně používá na začišuování, přišívání knoflíků apod/

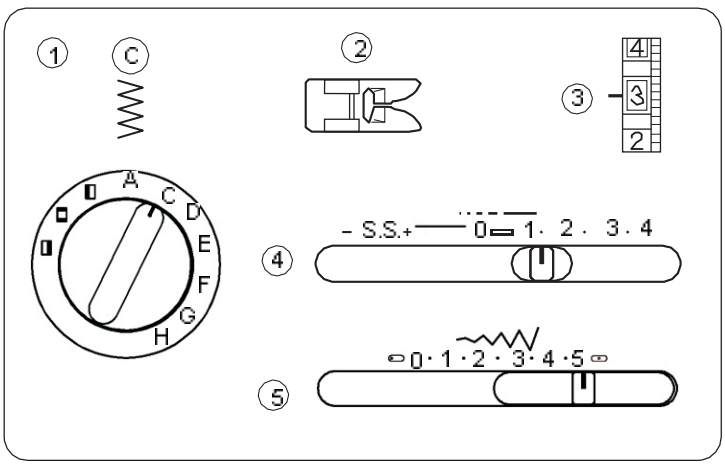

Užitkové stehy

Obnitkování

1) Volič stehu. C
2) Přítlačná patka. pro klikatý steh
3) Napětí nitě. 1–4
4) Délka stehu. 1–2
5) Šířka stehu. 5

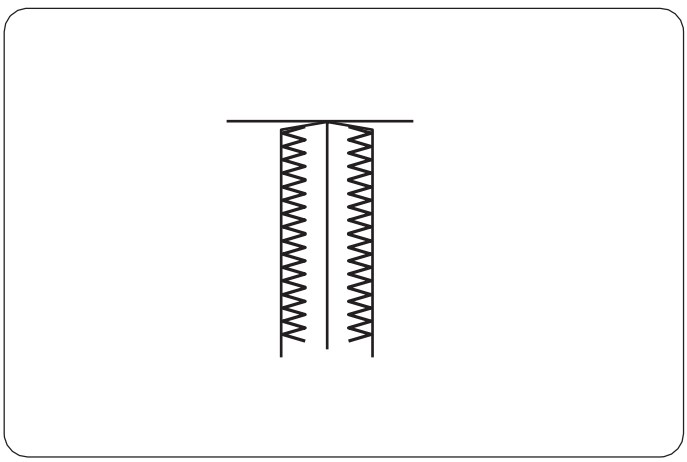

Tento typ stehu se používá na začišuování okrajů/

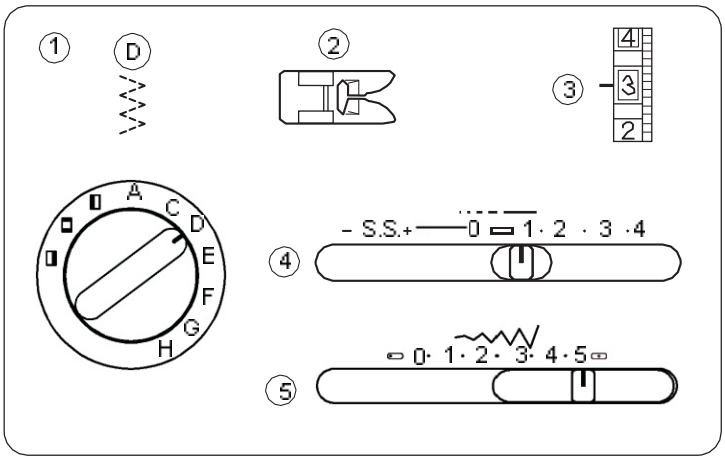

Trikotový steh

1) Volič stehu. D
2) Přítlačná patka. pro klikatý steh
3) Napětí nitě. 1–4
4) Délka stehu. 0.5–1.5
5) Šířka stehu. 5

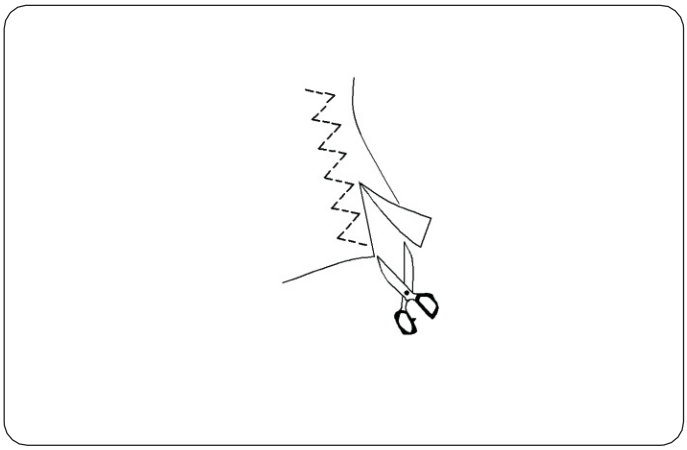

Tento steh se používá pro obnitkování krajů syntetických látek, které se můžou krčit/
Položte látku pod patku tak, aby zůstal šev široký 1,6 cm.
Po došití odstřihněte kraj látky/

Poznámka . Buete opatrní, abyste nezastřihli do stehů/

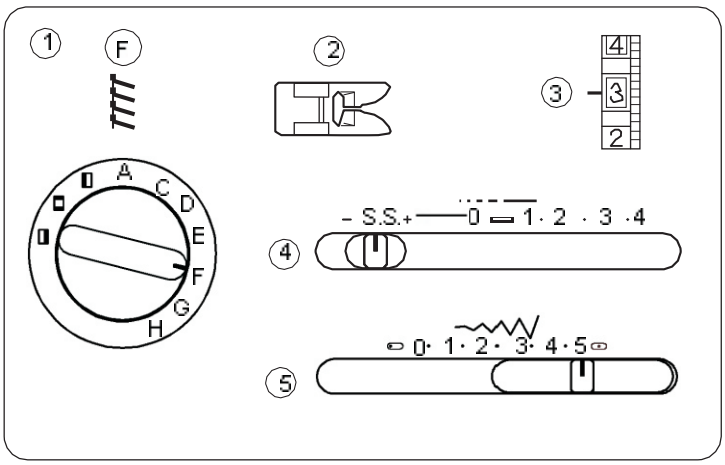

Overlockový steh

1) Volič stehu. F
2) Přítlačná patka. pro klikatý steh
3) Napětí nitě. 1–4
4) Délka stehu. S.S.
5) Šířka stehu. 5

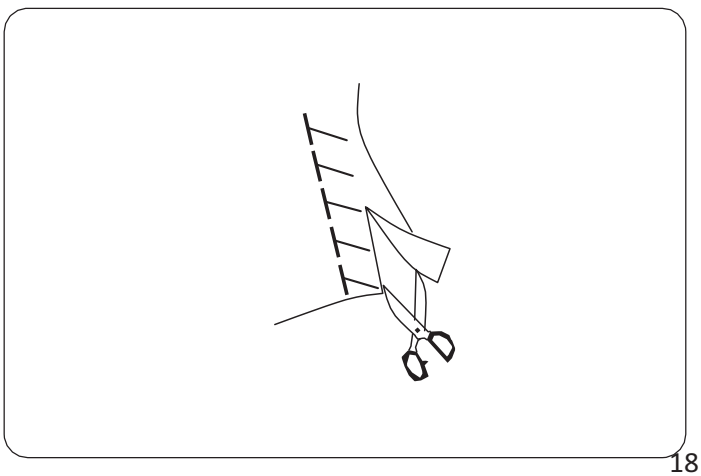

Tento steh je vhodný pro šití plavek a strečové látky, protože nabízí vysokou elasticitu a pevnost/
Položte látku pod patku tak, aby zůstal šev široký 1,6 cm.
Po došití odstřihněte kraj látky/

Poznámka . Buete opatrní, abyste nezastřihli do stehů/

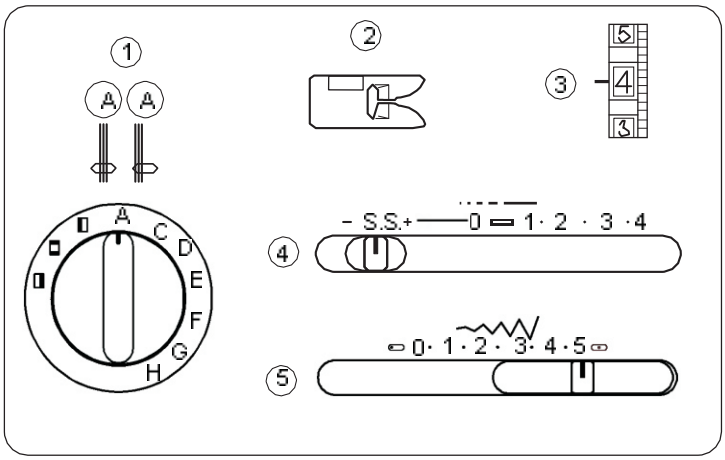

Trojitý steh

1)	Volič stehu.	A
2)	Přítlačná patka.	pro klikatý steh
3)	Napětí nitě.	2–6
4)	Délka stehu.	S.S.
5)	Šířka stehu.	0 nebo 5

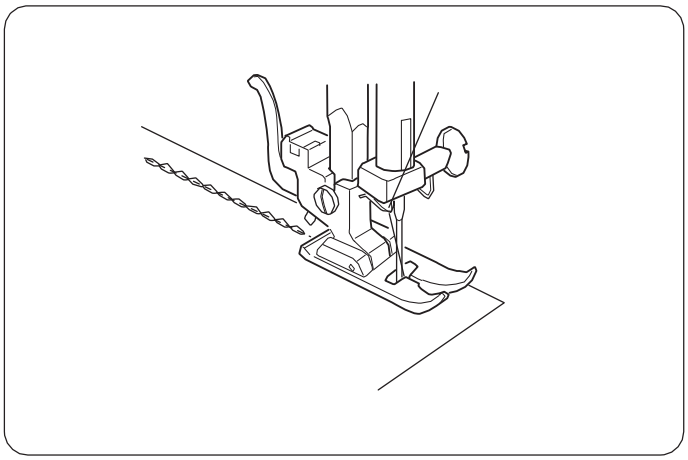

Šev je ušit dvěma stehy vpřed a jedním vzad/
Vytváří šev, který se jen velmi těžko páře/

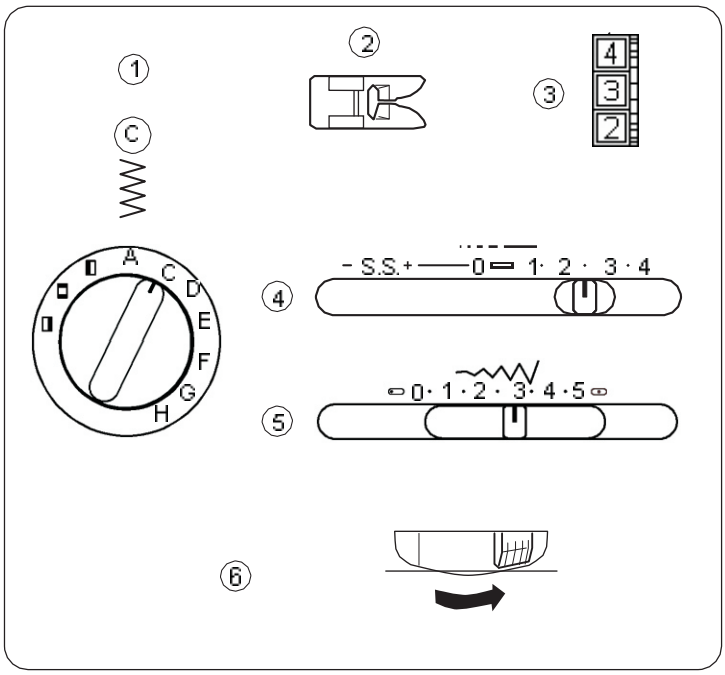

Přišívání knoflíků

1)	Volič stehu.	C
2)	Přítlačná patka.	pro klikatý steh
3)	Napětí nitě.	1–3
4)	Délka stehu:	jakékoliv
5)	Šířka stehu.	podle potřeby
6)	Podavač.	spuštěn dolů

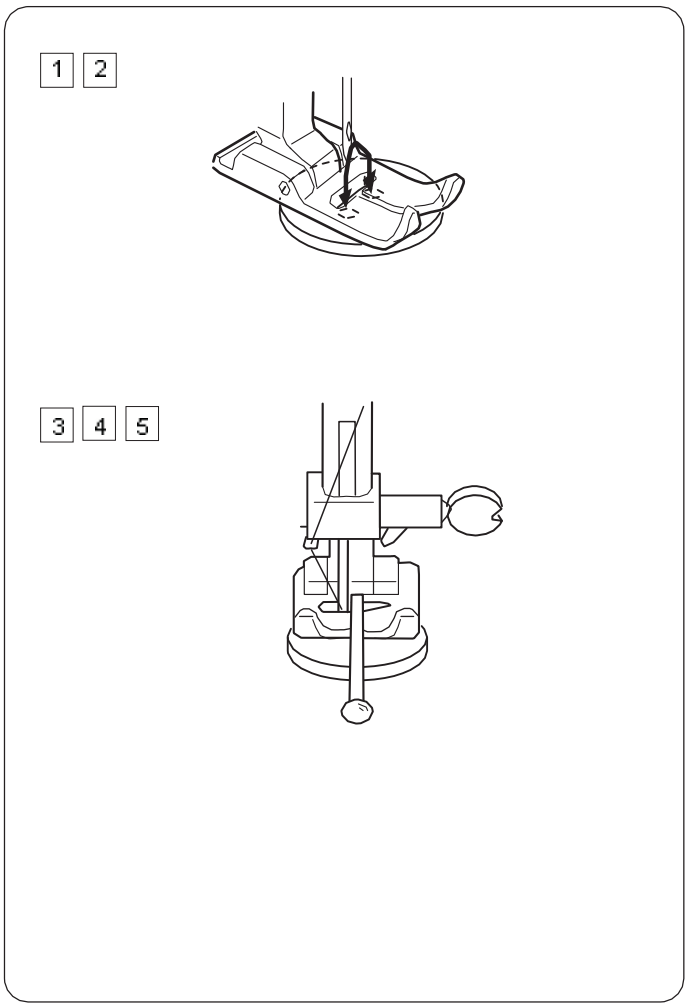

1) Posuňte páčku podavače doprava a zoubky podavače se spustí dolů/
Nastavte volič programů na značku C a volič šířky stehu na 0.
Položte knoflík pod patku/ Vyvlékněte nit z jehly, otočte pomalu ručním kolem a spusute jehlu do levé dírky knoflíku/
Srovnejte obě knoflíkové dírky do výřezu v patce a ponižte patku, aby jej držela na místě/

2) Zvedněte jehlu a nastavte šířku stehu tak, aby se jehla zapíchla do pravé dírky knoflíku.

3) Navlékněte jehlu a ušijte 10 stehů/ !byste vytvořili krček, můžete položit špendlík na vrch patky.

4) Zvedněte jehlu a nastavte volič šířky stehu na 0 a ušijte několik stehů pro uzamčení švu/

5) Zvedněte patku a odstřihněte přebytečnou nit.

Poznámka: Po došití zvedněte zoubky podavače/

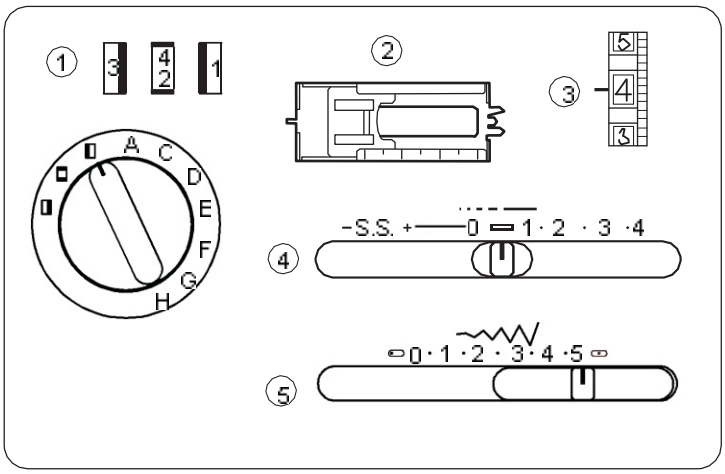

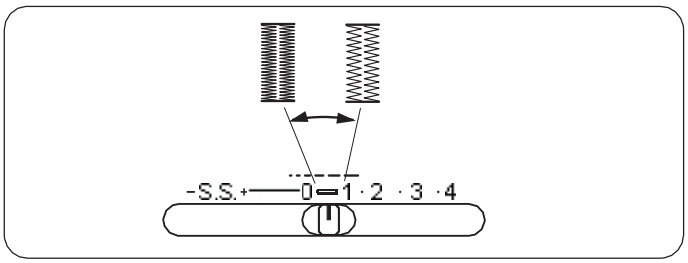

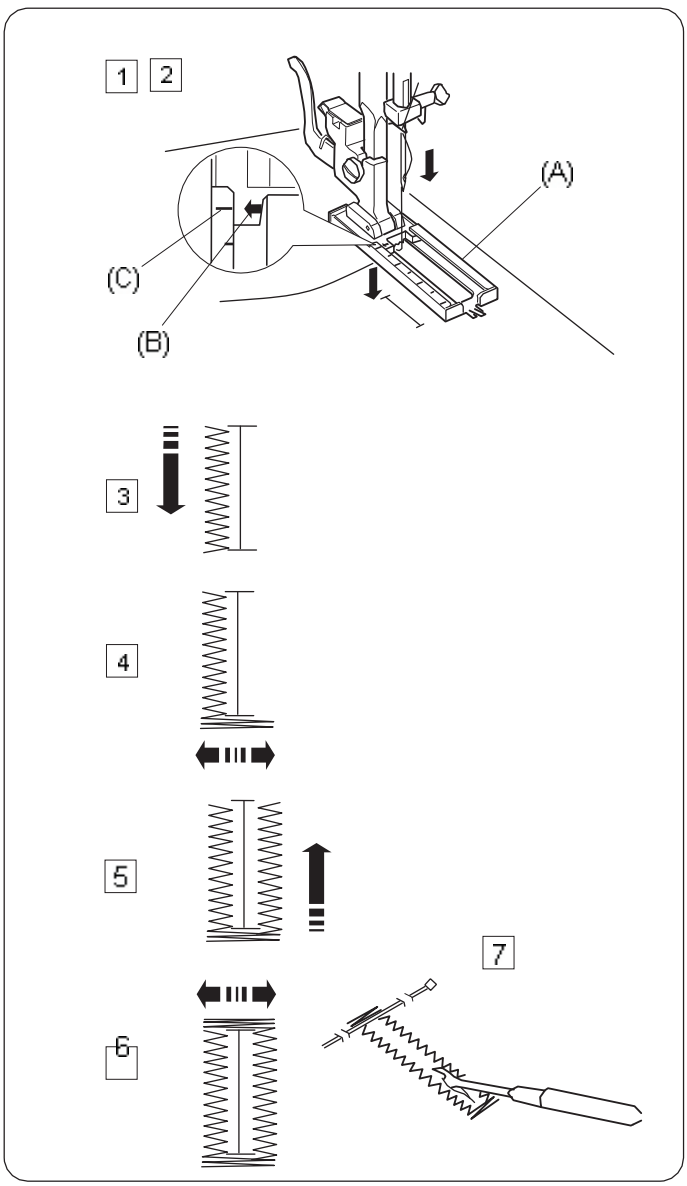

Šití knoflíkové dírky

1) Volič stehu.
2) Přítlačná patka. pro knoflíkovou dírku
3) Napětí nitě. 1–5
4) Délka stehu. (0.5–1)
5) Šířka stehu. 5

Nastavte volič délky stehu mezi 0,5 až 1,0 a nastavíte hustotu knoflíkové dírky/

1) Označte velikost knoflíkové dírky na látku/ Vložte látku pod patku značkou k sobě/

2) Posuňte šoupátko (!) směrem k sobě tak, aby první značka (C) na šoupátku byla v rovině s počáteční značkou (B)/ Spusute patku/

Poznámka. Značky na šoupátku jsou v cm/

3) Nastavte volič programů na Šijte směrem dolů a zastavte u spodní značky/ Zvedněte jehlu/

4) Nastavte volič programů na Ušijte 5 stehů závorky a zdvihněte jehlu/

5) Nastavte volič programů na Ušijte pravou stranu dírky a zastavte stroj přesně v rovině s prvním stehem levé strany a zvedněte jehlu/

6) Nastavte volič programů na Ušijte několik stehů závorky a zvedněte jehlu nad látku/ Nastavte délku stehu na hodnotu „0” a volič programů na rovný steh. Ušijte několik zapošívacích stehů/

7) Vyjměte látku ze stroje a uřízněte nitě/ Zapíchněte špendlík do závorky/ Poté prořízněte dírku páráčkem/ Dejte pozor, abyste neprosekli stehy.

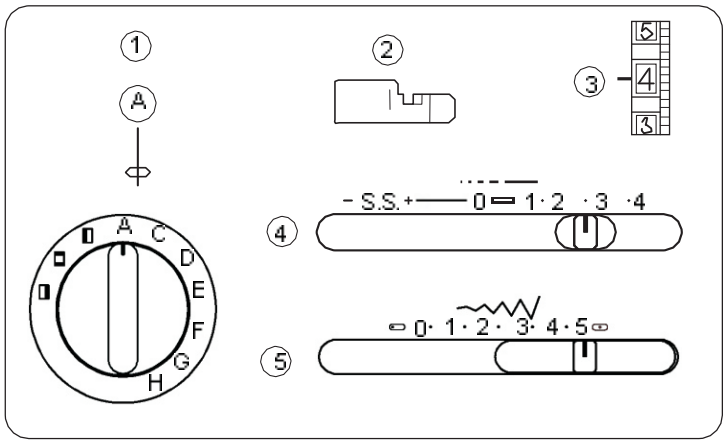

Přišívání zipu

1) Volič stehu. A
2) Přítlačná patka. pro klikatý steh
3) Napětí nitě. 3 – 6
4) Délka stehu. 1.5 – 4
5) Šířka stehu. 5

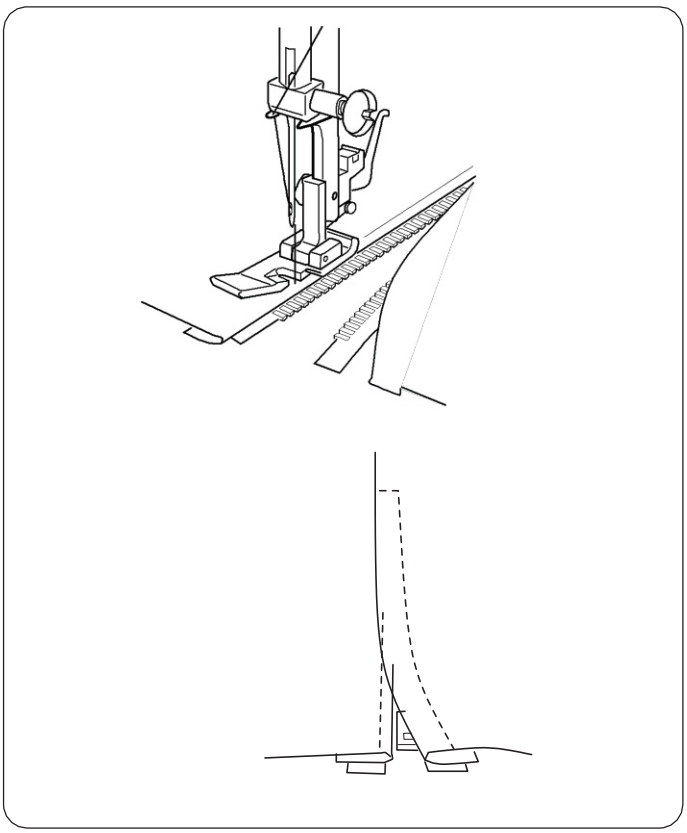

Přišpendlete nebo nastehujte zip k látce a položte pod patku.
Stáhněte nitě dozadu a spusute patku/
Při přišívání levé strany zipu, veete látku podél zubů zipu a prošívejte látku dohromady s páskou zipu.
Obraute výrobek a ušijte pravou stanu zipu stejným způsobem, jako jste šili stranu levou/

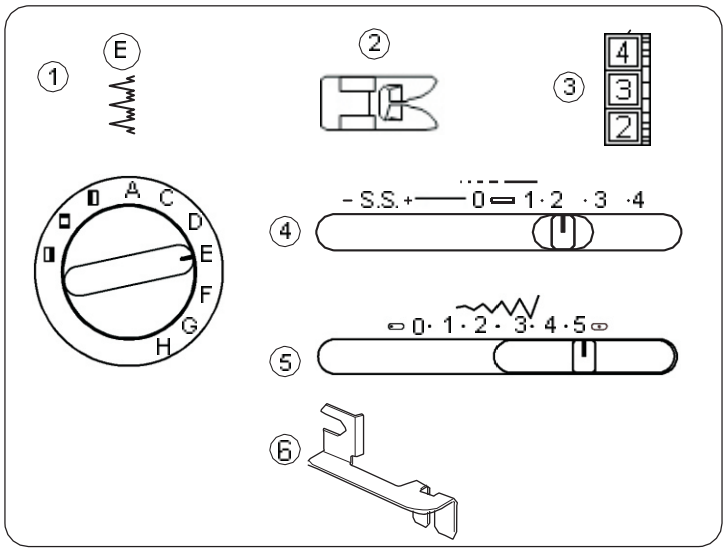

Lemování slepým stehem

1) Volič stehu. E
2) Přítlačná patka. pro slepý steh
3) Napětí nitě. 2–4
4) Délka stehu. 1–3
5) Šířka stehu. 5
6) Vodič pro slepý steh

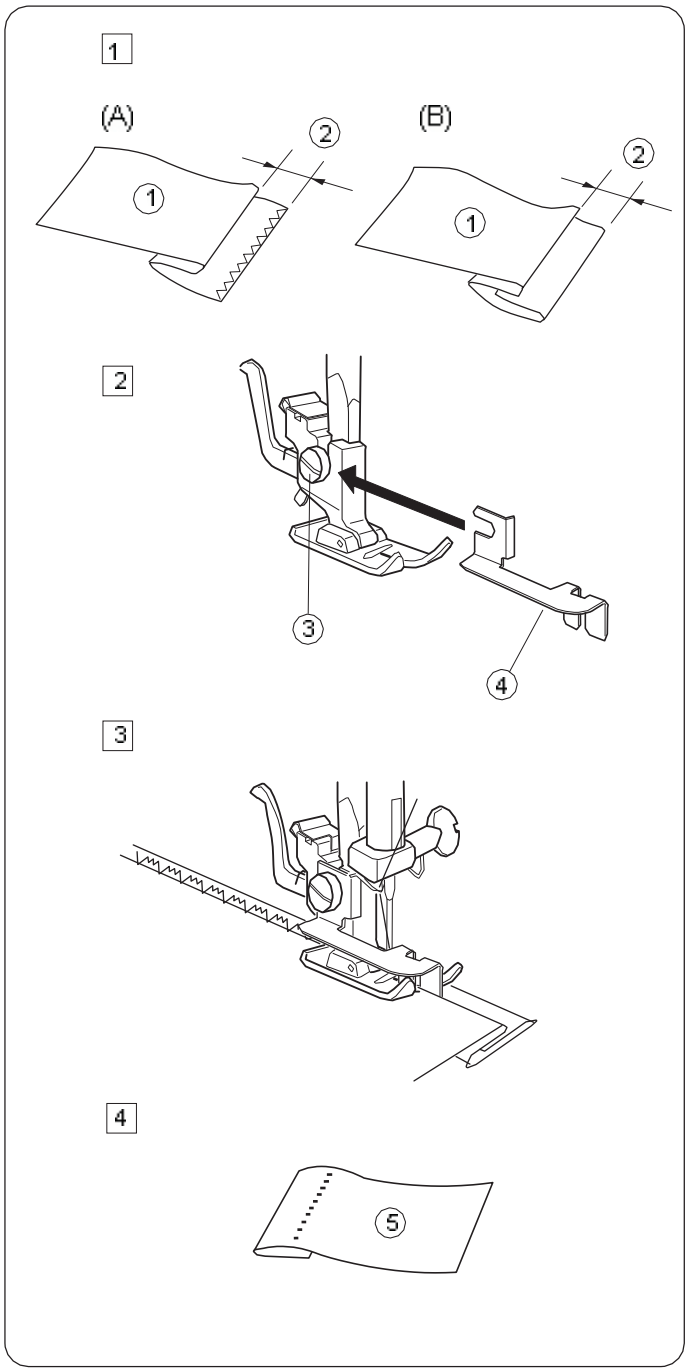

1) Zahněte potřebné množství látky tak, jak je zobrazeno na obrázku (0,4 – 07 cm).

1) Lícní strana látky
2) 0/4 až 0/7 cm

A. Těžké materiály (kraj látky by měl být obnitkován/)
B. Lehké nebo středně těžké materiály/

2) Spusute přítlačnou patku, povolte šroub držáku patky a umístěte vodič lemování slepým stehem mezi šroub a krček držáku patky.
Utáhněte šroub a ujistěte se, že je stěna vodiče uprostřed hrotů přítlačné patky/

3) Šroub
4) Vodič pro slepý steh

3) Zvedněte patku a položte pod ní látku tak, aby se hrana složené látky dotýkala stěny vodiče/
Spusute patku a šijte pomalu, abyste mohli lépe kontrolovat, zda se úzká část klikatého švu zapichuje do složené látky a široká část do záložky/
Při šití dávejte pozor, aby složená látka procházela vodičem podél jeho vnitřní stěny/

4) Rozložte látku na plocho/

5) Lícní strana látky

Bude-li se jehla zapichovat více nalevo, stehy budou viditelné na lícní straně látky/

Rolování

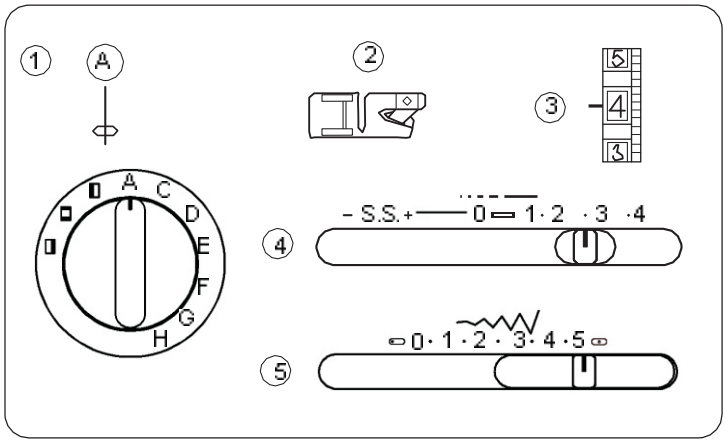

1) Volič stehu. A
2) Přítlačná patka. obrubovací patka
3) Napětí nitě. 2–6
4) Délka stehu. 1.5–4
5) Šířka stehu. 5

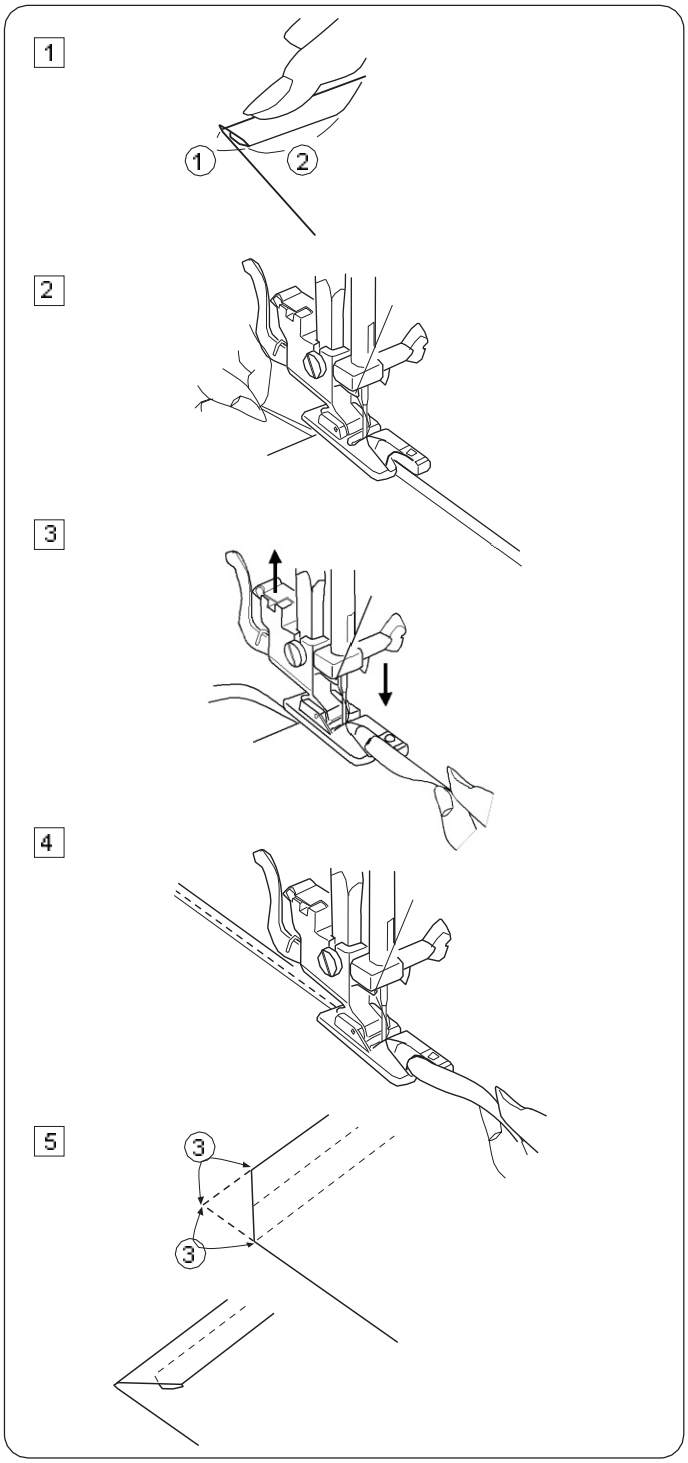

1) Udělejte dvojitou záložku asi 0,25 cm širokou a asi 8 cm dlouhou.

   1) 0,25 cm
   2) 8 cm

2) Zapíchněte jehlu do látky v místě, kde začíná šev a poté spusute patku na lemování/ Ušijte 3 nebo 4 stehy a současně držte obě nitě/

3) Spusute jehlu do látky a zvedněte patku/ Zasuňte záložku do držáku v patce/

4) Poté znovu spusute lemovací patku a šijte/ Při šití lehce nadzvedávejte lem, aby se do patky plynule podával/

5) V rozích odstřihněte lem asi o 0,7 cm, abyste zabránili objemným švům/

   3) 0,7

Dekorativní stehy

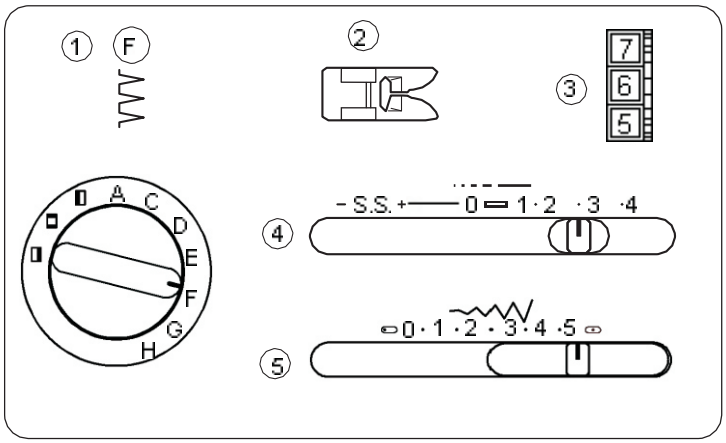

Mušlování

1) Volič stehu. F
2) Přítlačná patka: pro klikatý steh
3) Napětí nitě. 6–8
4) Délka stehu. 2–3
5) Šířka stehu. 5

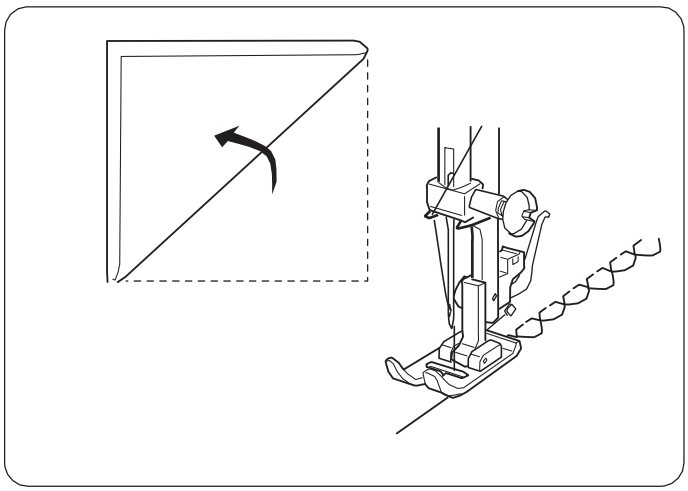

Ohněte a šijte příčně/
Umístěte okraj složené látky vedle drážky na patce tak, aby se jehla zapichovala zprava těsně mimo okraj látky a vytvářela mušličky/

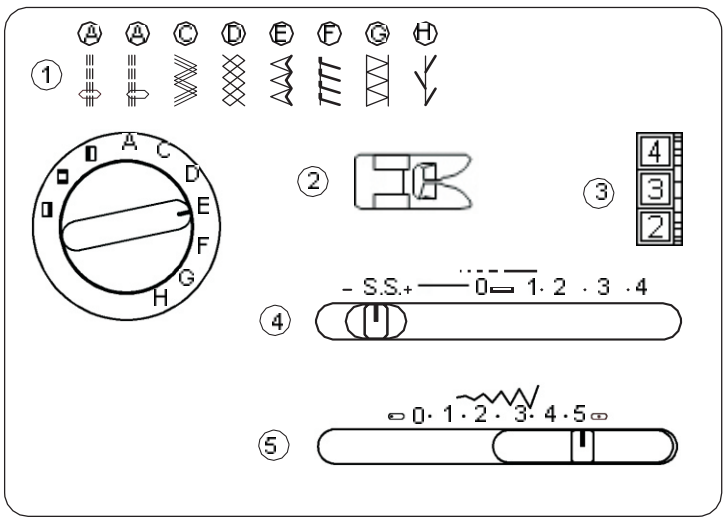

Pružné stehy

1) Volič stehů. A–H
2) Přítlačná patka. pro klikatý steh
3) Napětí nitě. 1–4
4) Délka stehu. S.S.
5) Šířka stehu. 5

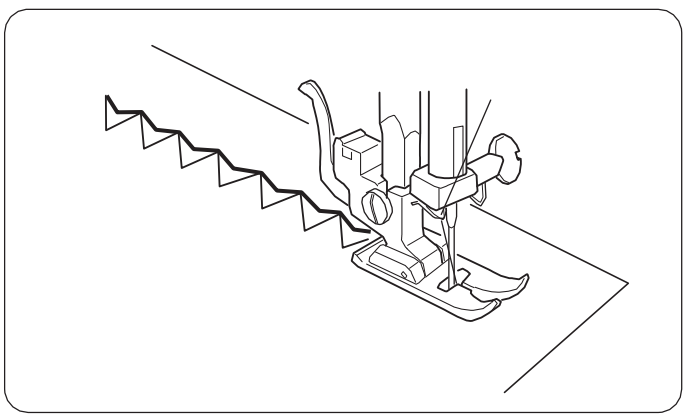

Pokud je podávání materiálu vpřed a vzad nevyvážené kvůli typu použité látky, upravte jej následovně/
Když bude steh stažený, upravte jej otočením voliče délky stehu na ”+”/
Když bude steh roztažený, upravte jej otočením voliče délky stehu na ”-”/
(viz. Strana 13)

Žabičkování

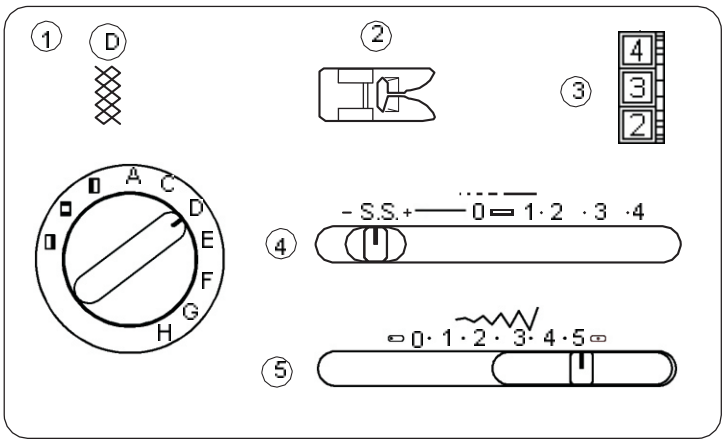

1) Volič stehu. D
2) Přítlačná patka. pro klikatý steh
3) Napětí nitě. 1–4
4) Délka stehu. S.S.
5) Šířka stehu. 5

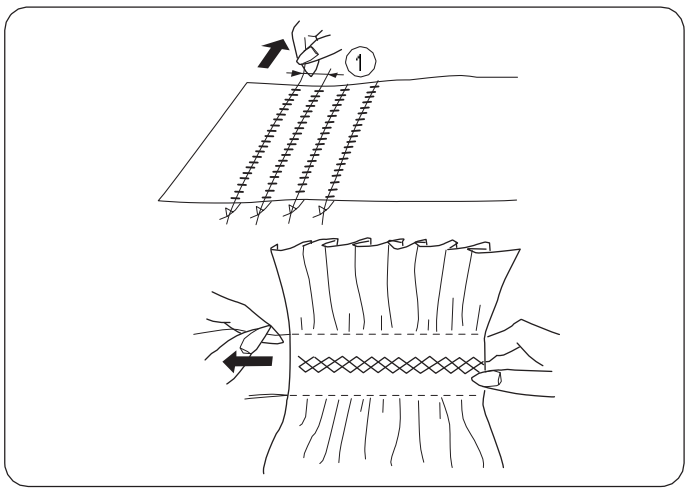

Nastavte délku stehu na ”4” a ušijte rovné švy, vzdálené od sebe 1 cm/

Poznámka :
Pro lepší nařasení můžete snížit napětí nití/

Zavažte nitě na jednom konci/ Zatáhněte za spodní nit a rovnoměrně rozmístěte nařasení/
Zavažte nitě i na druhém konci/
Mezi rovné švy vyšijte dekorativní šev/ Vytáhněte řasící rovné švy/

1) 1 cm

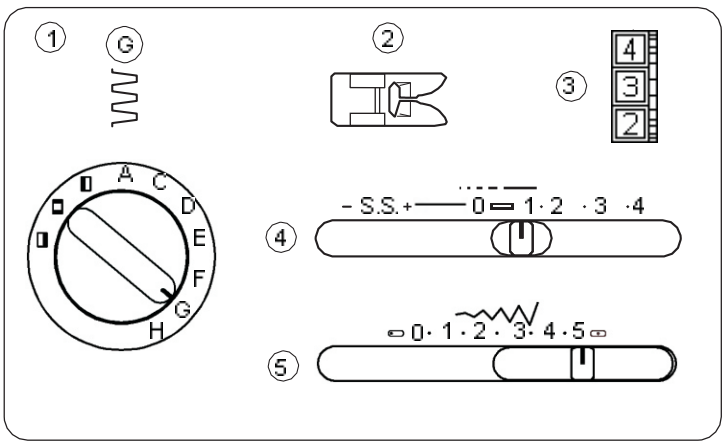

Spojovací steh

1) Volič stehu. G
2) Přítlačná patka. pro klikatý steh
3) Napětí nitě. 1–4
4) Délka stehu. 0.5–2
5) Šířka stehu. 5

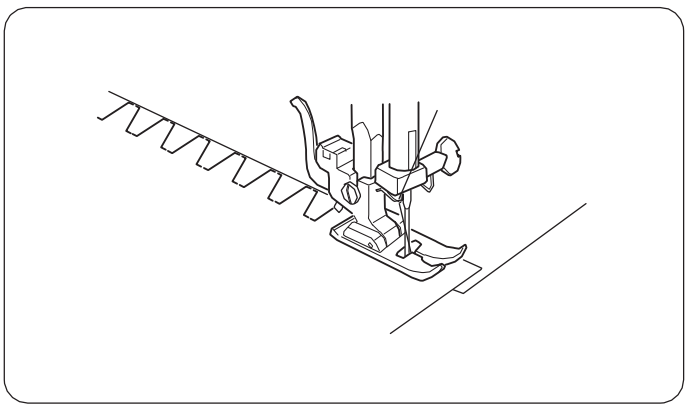

Tento steh se používá k připojení těžkých materiálů.
Přeložte hrany obou látek přes sebe a spojte je tímto stehem/

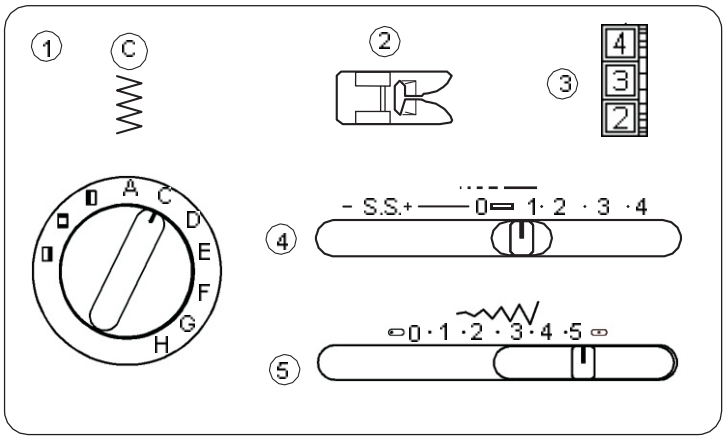

Aplikace

1) Volič stehu. C
2) Přítlačná patka. pro klikatý steh
3) Napětí nitě. 1–4
4) Délka stehu. 0.5–1
5) Šířka stehu. 5

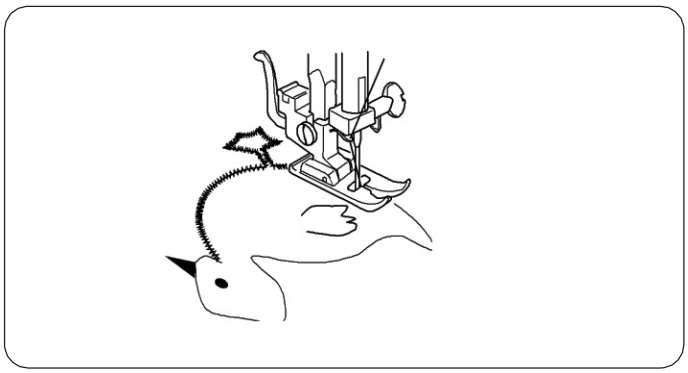

Nastehujte (nebo nažehlete) aplikační materiál na látku/ Obšívejte aplikaci a dávejte pozor, aby se jehla zapichovala přes okraj aplikace/ Při šití rohů spusute jehlu dolátky/ Zvedněte patku a otočte látkou doprava nebo doleva/

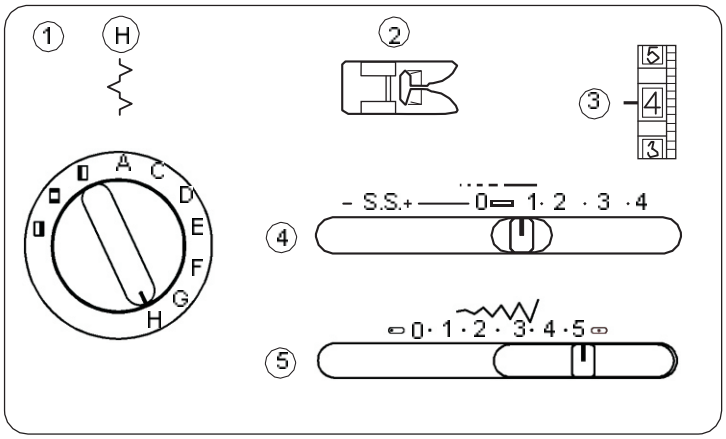

Spojování

1) Volič stehu. H
2) Přítlačná patka. pro klikatý steh
3) Napětí nitě. 2–5
4) Délka stehu. 1
5) Šířka stehu. 5

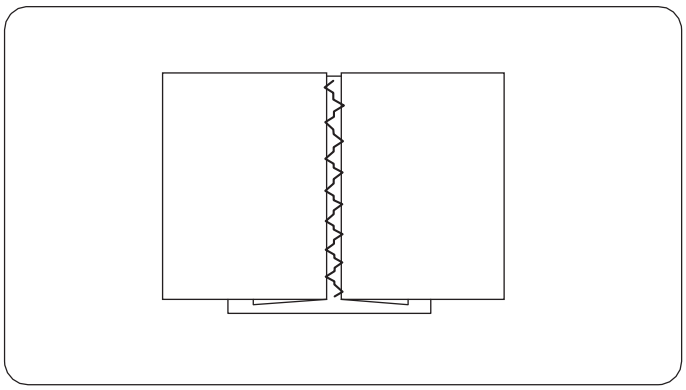

Na obou okrajích látky vytvořte záložky asi 1,5 cm široké a sežehlete je/
Přišpendlete okraje na papír ve vzdálenosti asi 0,3 cm od sebe.
Šijte pomalu a veete látku tak, aby se jehla zapicovala do krajů záložek/
Po dokončení odstraňte podložení/

Údržba stroje

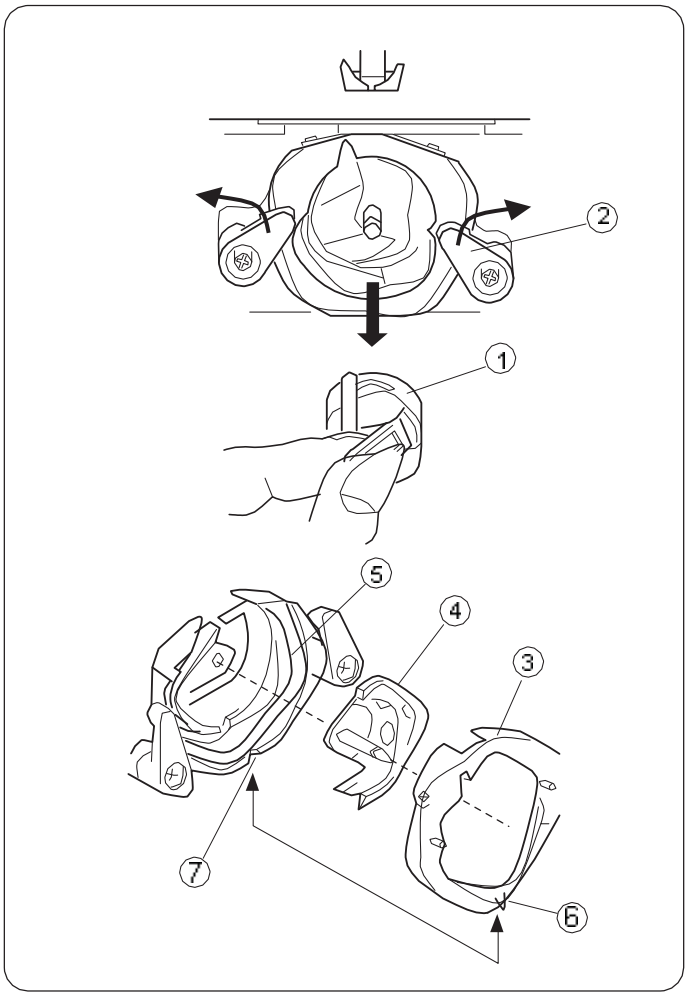

Vyjmutí a nasazení chapačové dráhy

Poznámka :
Před čištěním vypněte stroj/

Vyjmutí:

Zvedněte jehlu do nejvyšší pozice a otevřete kryt chapače/
Zdvihněte západku cívkového pouzdra a vyjměte jej ze stroje.
Odklopte držáky chapačového kroužku a vyndejte jej.
Vyjměte chapač/

Vyčistěte chapačovou dráhu kartáčkem nebo měkkým suchým hadříkem/

1) Cívkové pouzdro
2) Držáky chapačového kroužku
3) Chapačový kroužek
4) Chapač
5) Chapačová dráha

Nasazení:

Držte chapač za středový kolík a nasaete jej opatrně zpět do chapačové dráhy/ Vraute nazpět chapačový kroužek tak, aby spodní hrot zapadl do zářezů/
Uzavřete chapačový krouek otočením jeho držáku do původní pozice/ Zasuňte cívkové pouzdro zpět do původní polohy/

1) Spodní hrot
2) Zářez

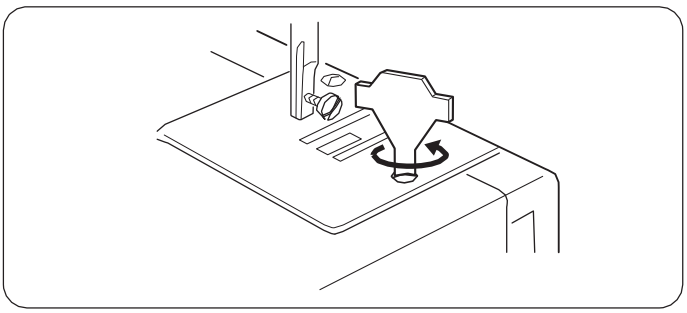

Čištění podavače

Poznámka :
Před čištěním podavače vypněte stroj/

Odmontujte jehlu a přítlačnou patku/ Vyšroubujte šroub na stehové dece a vyjměte ji/

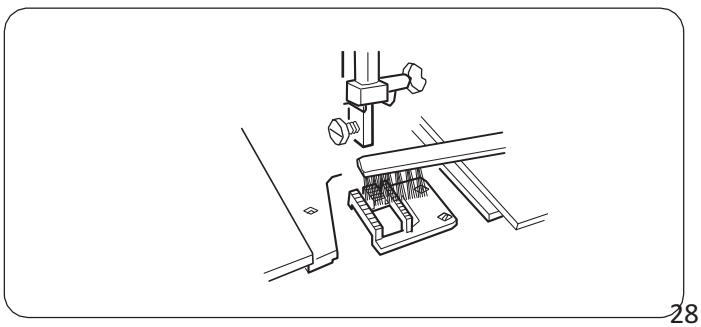

Štětečkem vyčistěte zoubky od zbytků látek/
Našroubujte zpět stehovou destičku/

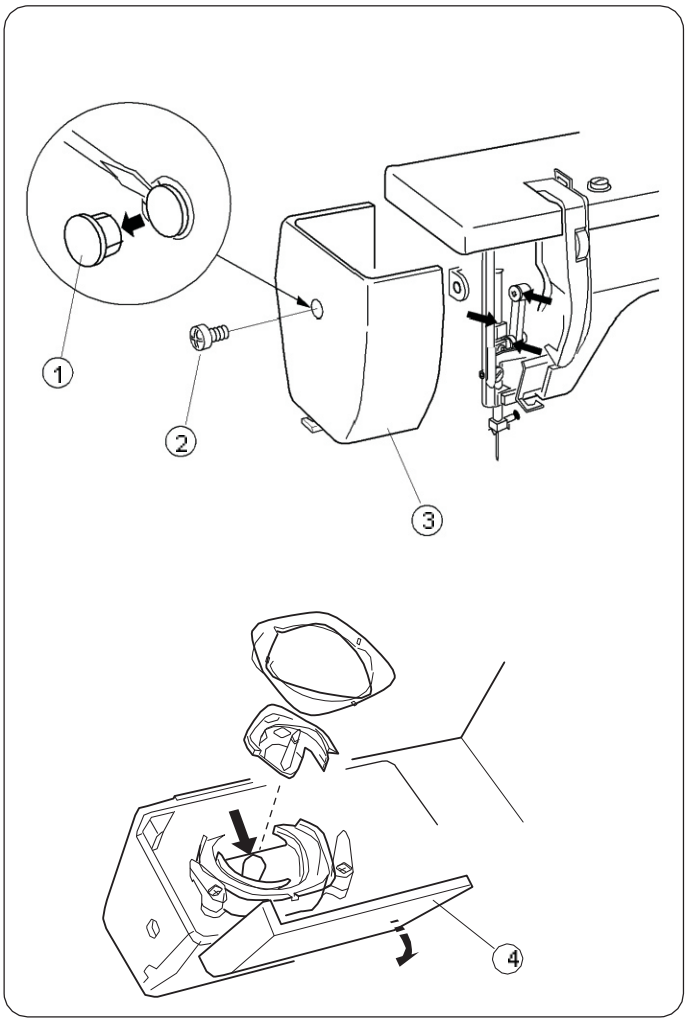

Mazání stroje

Poznámka:
Před mazáním vypněte stroj z přívodu el/ proudu/

Mazání stroje pod bočním krytem

Otevřete boční kryt/
Kápněte několik kapek kvalitního oleje do šicích strojů do bodů vyznačených šipkami/

1) Kryt
2) Šroub
3) Boční kryt

Mazání chapačové dráhy

Otevřete kryt chapače/
Namažte místo označené na obrázku/

4) Kryt chapače

Osvětlení

Na šicím stroji je LED osvětlení, které má několikanásobnou životnost než žárovka. V případě poruchy kontaktujte servisní středisko.

Závady a jejich odstranění

Závada	Příčina	Oprava
Stroj nejede hladce a je hlučný.	1) Zachycené nitě v chapači/ 2) Znečištěný podavač/	Str. 28 Str. 28
Horní nit se trhá/	1) Horní nit je špatně navlečená/ 2) Napětí horní nitě je příliš utažené/ 3) Jehla je ohnutá nebo tupá/ 4) Jehla je špatně vložená/ 5) Po ukončení šití nebyla látka zatažena dozadu/ 6) Nit neodpovídá svou silou látce/	Str. 10 Str. 12 Str. 7 Str. 7 Str. 15 Str. 7
Trhá se spodní nit/	1) Spodní nit je špatně navlečená/ 2) Cívkové pouzdro je znečištěné/ 3) Cívka je poničená a špatně se otáčí/	Str. 9 Vyčistěte ho/ Vyměňte ji/
Lámou se jehly/	1) Jehla je špatně nasazená/ 2) Jehla je ohnutá nebo tupá/ 3) Šroubek svorky jehly je povolený/ 4) Napětí horní nitě je příliš velké/ 5) Po ukončení šití nebyla látka zatažena dozadu/ 6) Jehla je pro materiál příliš slabá/ 7) Otočili jste voličem když byla jehla zapíchnutá v látce/	Str. 7 Str. 7 Str. 7 Str. 12 Str. 15 Str. 7 Str. 13
Přeskakují stehy.	1) Jehla není správně nasazená/ 2) Jehla je ohnutá nebo tupá/ 3) Nit nebo jehla neodpovídají látce/ 4) Pro šití elastických materiálů jste nepoužili modře označenou jehlu. 5) Horní nit není správně navlečená/	Str. 7 Str. 7 Str. 7 Str. 7 Str. 10
Krčení švů/	1) Napětí vrchní nitě je příliš utažené/ 2) Stroj není správně navlečen/ 3) Jehla je příliš silná/ 4) Stehy jsou pro daný šev příliš řídké/ Při šití extrémně lehkých látek vložte pod látku papír/	Str. 12 Str. 10 Str. 7 Zhustěte šev/
Stehy se vespodu kličkují.	1) Napětí horní nitě je příliš slabé/ 2) Špatná síla jehly/	Str. 12 Str. 7
Látka se špatně podává/	1) Znečištěný podavač/ 2) Příliš krátké stehy/	Str. 28 Upravte délku stehu/
Stroj nepracuje.	1) Stroj není zapojen/ 2) Nit je zachycená v chapačové dráze/ 3) Navíječ spodní nitě je přepnut na navíjení cívky/	Str. 5 Str. 28 Str. 9
Stěny knoflíkové dírky nejsou vyrovnané/	1) Délka stehu není vhodná pro šitou látku/ 2) Během šití bylo za látku taháno, nebo byla látka přidržována vzadu.	Str. 13 Nechte látku aby se volně podávala/